technova

General catalogue de en

01

technova

de

Produziert seit rund **fünf Jahrzehnten** Sanitär-und Badezimmereinrichtungsartikel nach Maß aus Pietraluce.
Unsere lange **Erfahrung** und die daraus gewachsene Professionalität eingesetzt mit modernster **Produktionstechnologie** und mit den Vorzügen unseres Materials Pietraluce, ergeben unseren Erfolg in der Zeit.
Die ästhetische Qualität unserer Produkte, die Flexibilität in **Formen und Farben** haben das Interesse von den besten Kunden motiviert; ihre **Widerstandfähigkeit und Lebensdauer** werden von tausend Lieferungen für die unterschiedlichsten Anwendungen garantiert.
Alle unsere Produkte werden in Italien unter Verwendung von **traditionellen** Technologien hergestellt und sie werden von unseren erfahrenen Technikern **fein bearbeitet.** Dies ermöglicht es uns ein hochwertiges, einzigartiges und **exklusives Produkt** zu liefern und seine Haltbarkeit in Bezug auf Tradition von **Made in Italy** zu garantieren.

en

Has been manufacturing for more than **fifty years** custom-made items for bathroom furnishings in Pietraluce.
Our long **experience** and our distinctive professionalism, our best **technologies**, as well as the quality of our material Pietraluce, have assured our success over the years.
The aesthetical quality of our products, their flexibility in **shapes and colours** have attracted the interest of the best customers, while their high **resistance and durability** are guaranteed by thousands of supplies for the most different uses.
All our products have been **craft-made** in Italy and they have been completely **hand finished** by our expert technicians. This enables us to supply a **high quality** product, unique and exclusive, and to guarantee its endurance in the respect of the tradition of the **Made in Italy**.

Zusammensetzung:
Aluminium-Trihydrat (mehr als 65%) und Titandioxyd mit ISO-NPG Polyester gebunden.
Dichte: 1,8 g/cm3
Temperaturwechselbeständigkeit: nach 25 Zyklen zwischen 20°C und +80°C unverändert.

Composition:
Aluminium trihydrate (more than 65%), titanium dioxide and polyester resin ISO-NPG
Density: 1,8 g/cm3 approx.
Thermal shock: unchanged after 25 cycles 20÷80°C

Urkundenbeweis / Certifications:
ACL/2828/17/CPR
vom 07.11.2017
LAPI S.p.A.

Protokoll 252/1982
vom 06.07.1982
Prof. Dante Pagani

Protokoll 48/80
vom 18.12.1980
Prof. Dante Pagani

Färbung:
Es ist möglich, Pietraluce in glänzender oder matt Ausführung zu haben, auch auf ein Farbmuster oder nach RAL-Bezügen. Die meisten unserer Produkte können auch in zweifarbiger Wirkung realisiert werden.

Coloration:
Pietraluce can be made in shine and mat finishing, even on colour sample or RAL codes. The most part of our items can be produced in bi-colour version.

Anpassungen:
Pietraluce kann mit normalen Stahlwerkzeugen gebohrt und geschnitten werden. Es hat eine Arbeitsfähigkeit, die mit der eines Laubholzes vergleichbar ist.

Customized finishing:
Pietraluce can be drilled and cut by means of normal steel tools. It can be worked as a hard wood.

Ausbesserungen:
Kratzer oder Zigarettenflecken lassen sich mit einer normalen Schleifpaste oder Scotch Brite entfernen. Kleine Reparaturen von Absplitterungen oder von tiefen Schnitten können mit unserem Instandhaltungssatz durchgeführt werden.

Repairs:
Scratches or stains of cigarette can be removed by a normal polishing paste and, in the mat effect, by an abrasive paste or by scotch brite. Small repairs of chipping or deep cuts can be done by using our maintenance kit.

Flammenhemmungsvermögen:
Pietraluce ist selbstlöschend, die Flamme erlöscht, bevor sie das erste Bezugszeichen erreicht.
Klassifizierung von Bauprodukten
UNI EN 13501-1: 2009: B - s2, d2

Inflammability resistance:
Pietraluce is self-extinguishing, the flame is extinguished before the first reference mark.
Fire classification of construction products
UNI EN 13501-1: 2009: B - s2, d2

Reibfestigkeit:
Ist höher als 2000 Zyklen.

Abrasion resistance:
Above 2.000 cycles

Temperaturbeständigkeit:
der Behälter, der bei 180°C geschmolzenes Wachs enthält, verursacht leichte Farbveränderungen der Oberfläche.

High temperature resistance:
The container, containing molten wax at 180°C, causes slight colour variations on the surface

Widerstandsfähigkeit gegen Flecken:
Nach 14 Stunden können Flecken von schwarzer Schuhcreme, blauer, abwaschbarer Tinte, Lippenstift, Tomatensauce, Kaffee mühelos entfernt werden. Schwarze Haarfärbemittel und alkoholische Jodlösung bei 1% sind nach 20 Minuten entfernbar.

Staining resistance:
After 14 hrs. following spots are easily removed: black shoe polish, blue washable ink, lipstick, tomato sauce, coffee. Black hair dye and 1% iodine alcoholic solution are removed after 20 minutes

Beständigkeit gegen Chemikalien:
Nach 14 Stunden lassen folgende Chemikalien keine sichtbaren Spuren zurück: Äthylalkohol, Ethylalkohol 10% Zitronensäure, 6,6% Harnstoff, 3% Wasserstoffsuperoxyd, Hypochlorid und Aceton.

Chemical resistance:
after a lapse of 14 hrs. the following chemicals do not leave any visible sign: ethyl alcohol, 10% citric acid, 6,6% urea, 3% hydrogen peroxide, hypochlorite and acetone

Waschbeständigkeit:
20.000 Zyklen mit einer Nylonbürste und einer Lösung bei 5% eines gängigen Flüssigwaschmittels hinterlassen leichte Spuren.

Resistance to washing:
20.000 cycles with a nylon brush and a 5% commercial solution of a liquid cleansing agent leave slight traces

Beschleunigte Alterungsbeständigkeitsprüfung:
Nach 200 Belichtungsstunden mit einer 300W UV-Lampe sind keine Veränderungen der Oberfläche wahrnehmbar.

Resistance to accelerated ageing:
after 200 hrs. exposure to a 300W UV lamp there are no surface alterations.

Pietraluce®

technova

de

Alle unsere Produkte sind in unserem exklusiven Material Pietraluce gefertigt. Pietraluce ist glänzend, undurchlässig und es hat Antikalkeigenschaften.
Pietraluce ist widerstandfähig gegen Säuren, Lösungsmitteln und gegen alle im Bad üblichen flüssigen Reiniger.
Das Material hat **antibakterielle** Eigenschaften, ist sogar **unbrennbar** und selbstlöschend. Kratzer sowie Flecken können mit Poliermitteln beseitigt werden.
Für kleinere Reparaturen von Splittern oder Kratzern gibt es unser Instandhaltungskit.
Pietraluce lässt sich schneiden und bohren mit gewöhnlichen Werkzeugen aus Stahl wie sie für Fliesen benutz werden.
Pietraluce kann in verschiedenen Farben, auch nach Probe, in glänzender oder matter Ausführung gemacht werden.

en

Is shiny, water-proof and with anti-scale features. Pietraluce is **resistant** to acids, solvents and to all the liquid products used for cleaning; it has **anti-bacterial** properties, it is **non-flammable** and self-extinguishing. Scratches or stains can be removed with a normal polishing paste; small **repairs** of chipping or cuts can be done by using our maintenance kit. Pietraluce be cut and drilled with normal tools in steel. Pietraluce exists in various versions and **colours**, even on Customer's sample, and in shine or mat **finishing**. Beautiful, pleasant to the touch, resistant to the use, **flexible** in shapes and colours, in shine or mat effect, Pietraluce is the material at the service of **design**. Pietraluce remains an **exclusive** material: more than fifty years of experience and several thousands of supplies in hotels, schools, hospitals, commercial centres or private residences, represent its best guarantee.

Pietraluce ist eine eingetragene Marke
Pietraluce is a registered trademark

Bluma

de

Abgestumpfte Volumen steigen mit angenehmen Unregelmäßigkeiten. Das Waschbecken und die Badewanne der Bluma Linie erhöhen das Potenzial von Pietraluce mit einer starken Ausdruckskraft für ein neues Bad mit zeitgemäßem Charakter.

en

Smooth volumes rise blooming with pleasant irregularity.
The Bluma washbasin and bathtub enhance the potential of our Pietraluce material with firm and expressive grace, for a new fashionable bathroom.

Design:
Francesco Polare

Bluma

LATBC Ⓐ
LATBA Ⓑ
VATBL Ⓒ

Waschbecken - Washbasin

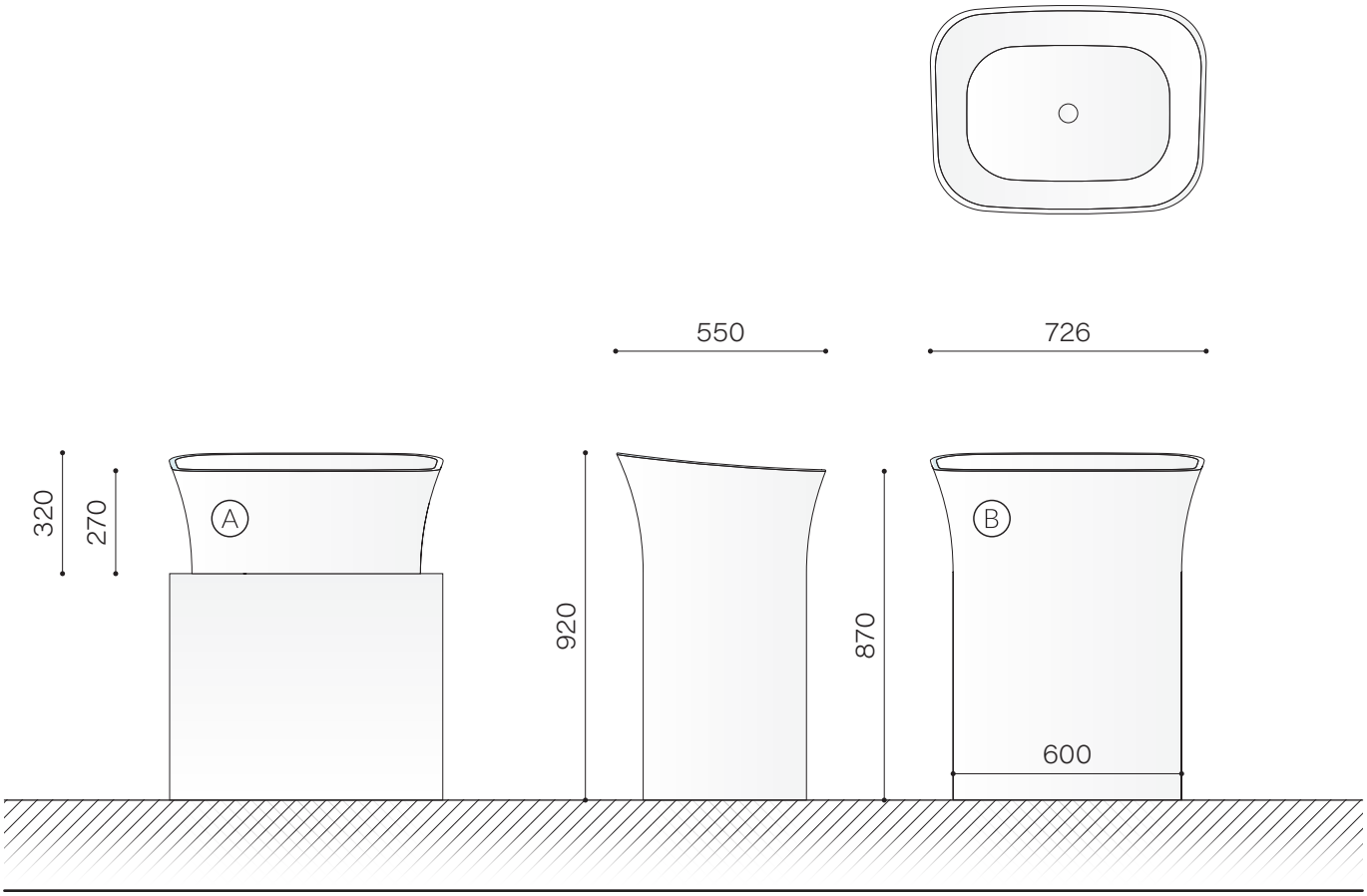

Badewanne - Bathtub

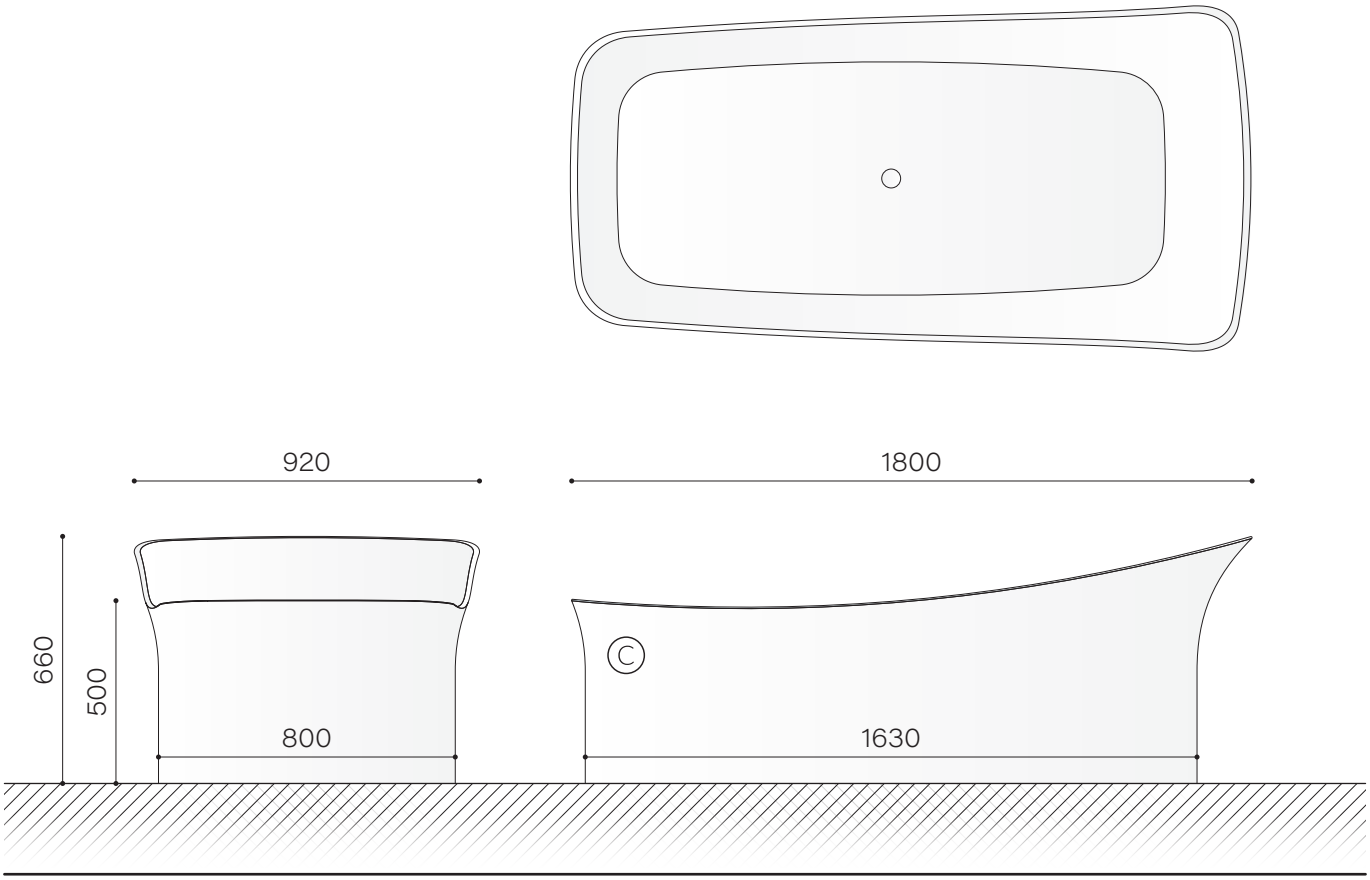

Wal

de

Kurven und symmetrische Formen prägen die neue Wal-Serie, die sich aus freistehender Badewanne und Stützwaschbecken zusammensetzt. Diese Serie zeichnet sich durch Eleganz und Einfachheit aus, dank ihrer umhüllenden Linien, die Komfort und Wohlbefinden bieten, um ein auf den Menschen zugeschnitten Bad zu schaffen.

en

Sinuous and symmetric shapes characterize Wal series consisting of a freestanding bathtub and of a counter top basin.
Elegance and simplicity thanks to harmonious lines which offer comfort and wellbeing for a bathroom on a human scale.

Design:
Francesco Polare

Wal

LATWA Ⓐ

VATWA Ⓑ

Waschbecken - Washbasin

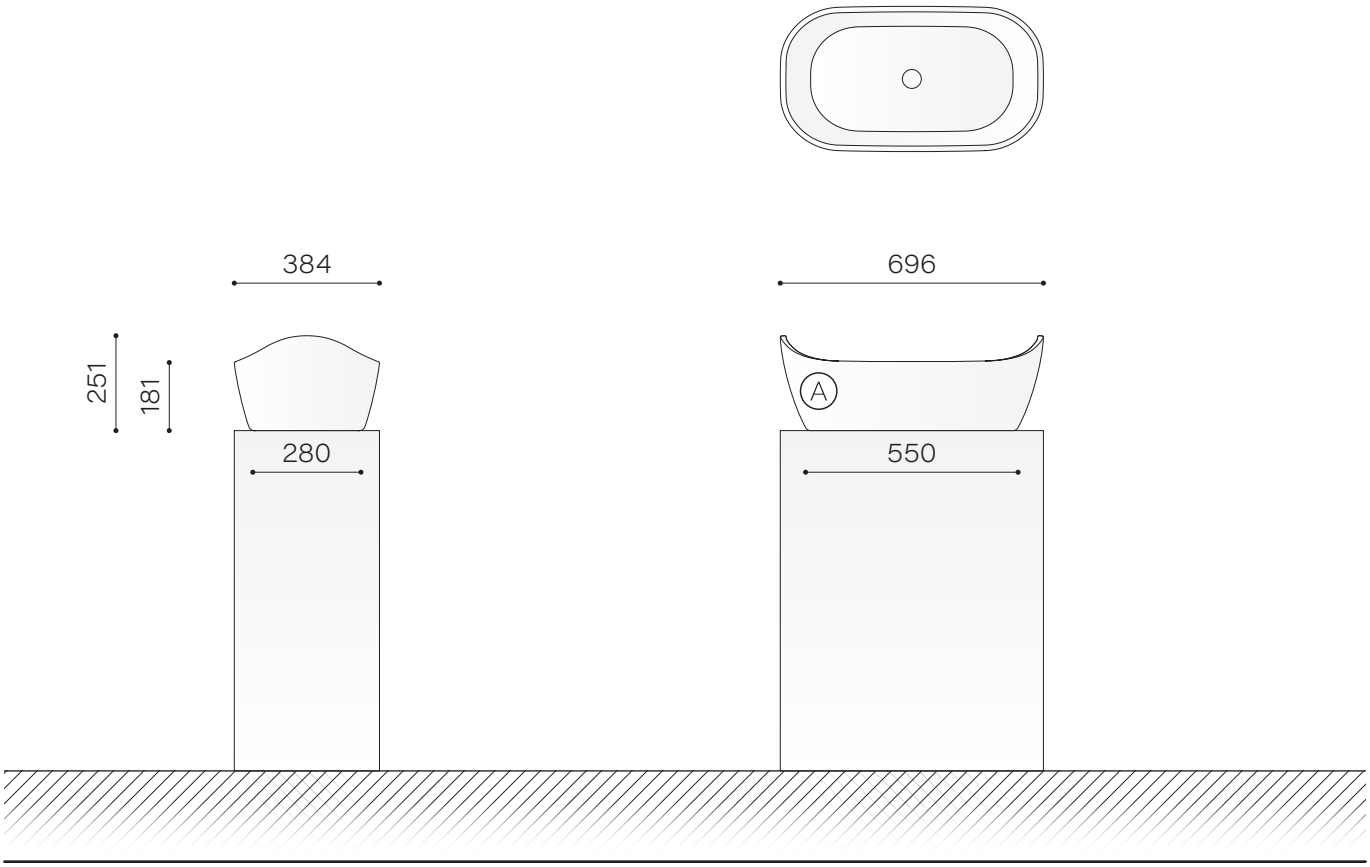

Badewanne - Bathtub

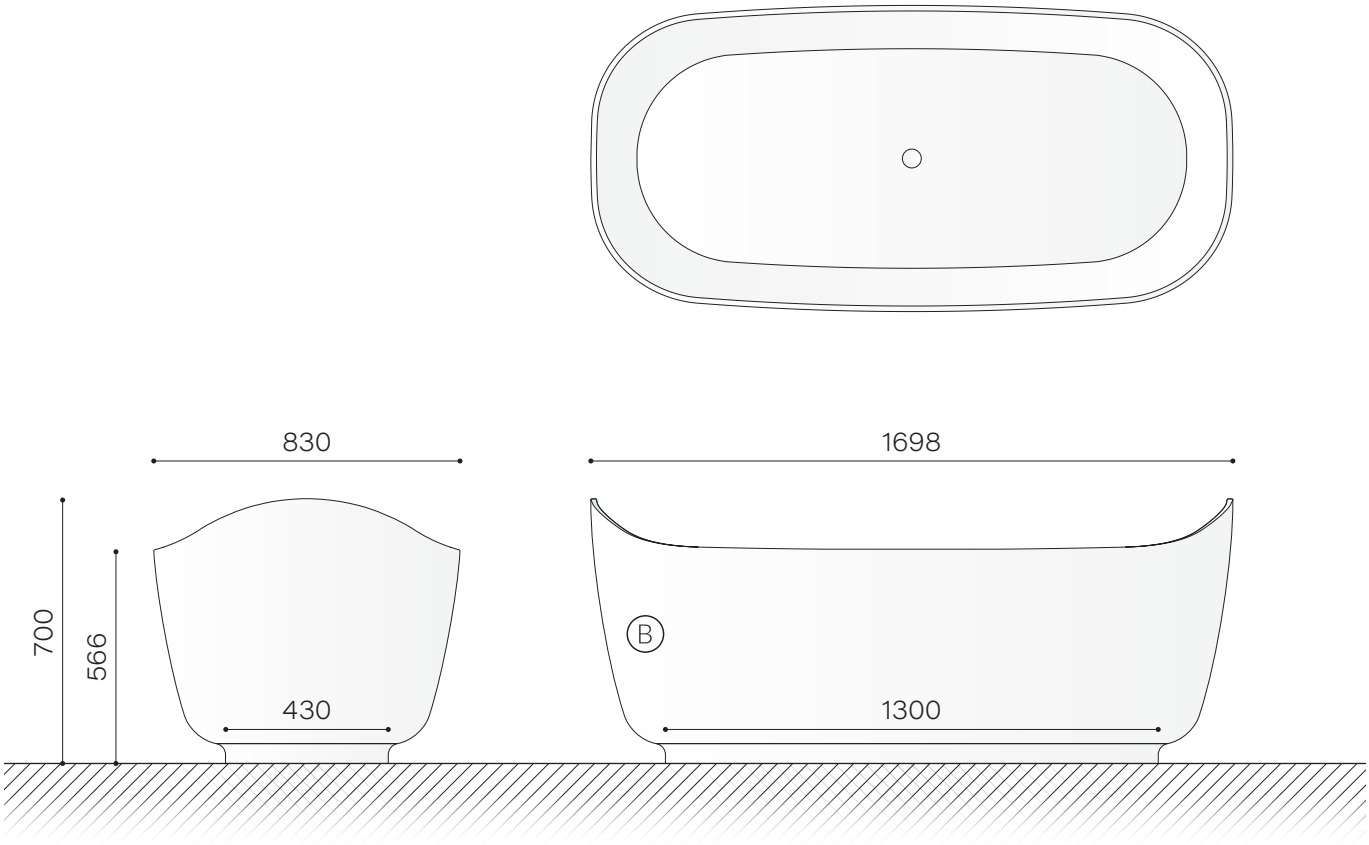

BIRMINGHAM

Déco

de

Die Entwicklung des Badezimmers in einem Jahrhundert, von Jugendstil zum Minimalismus.
Eine Badewanne auf den Beinen, Neuinterpretation einer historischen Wanne in moderner Lösung.

en

The evolution of the bathroom in one century, from Liberty to Minimalism.
A bathtub on feet, a modern reinterpretation of a historical bathtub.

Déco

LATDE Ⓐ

VATDE Ⓑ

Waschbecken - Washbasin

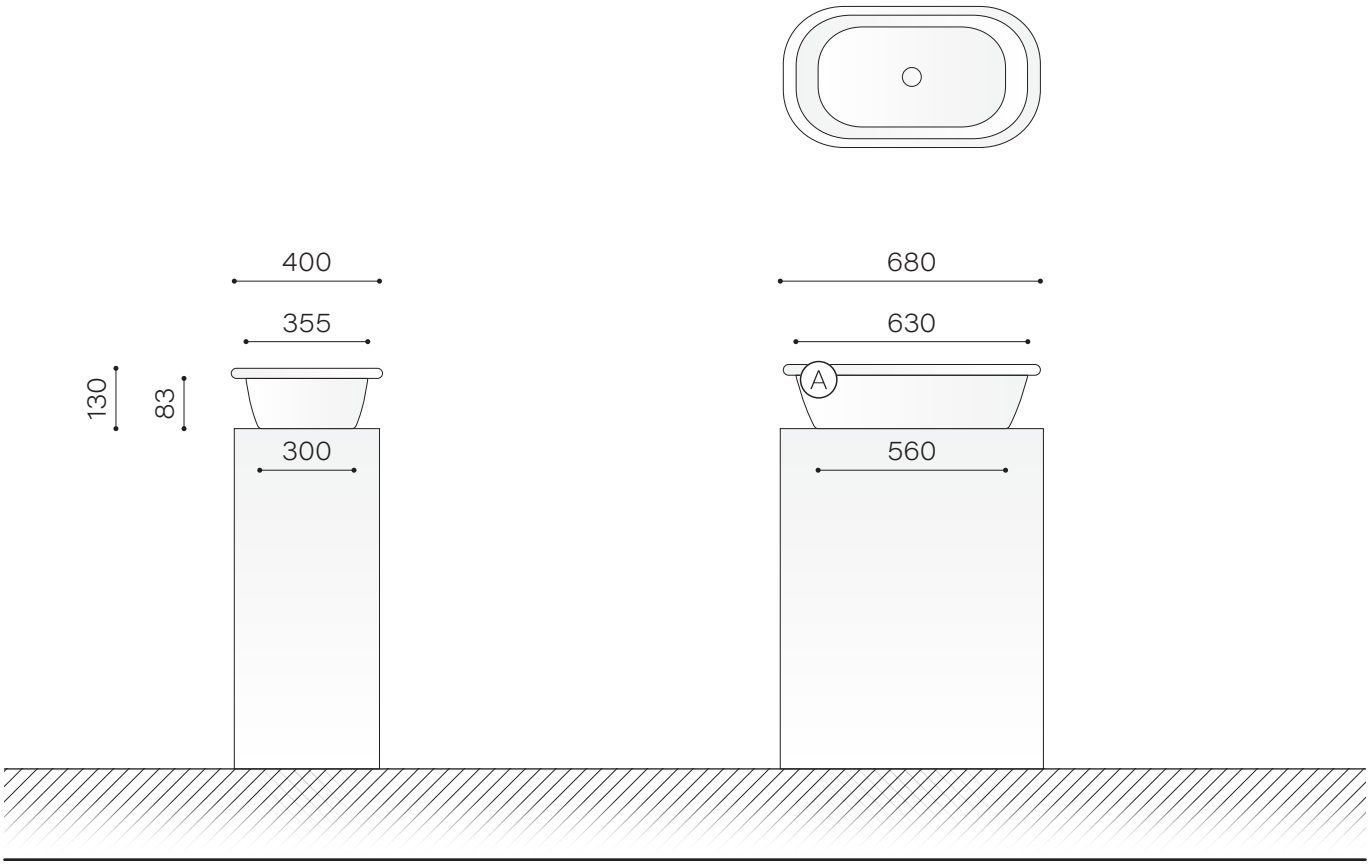

Badewanne - Bathtub

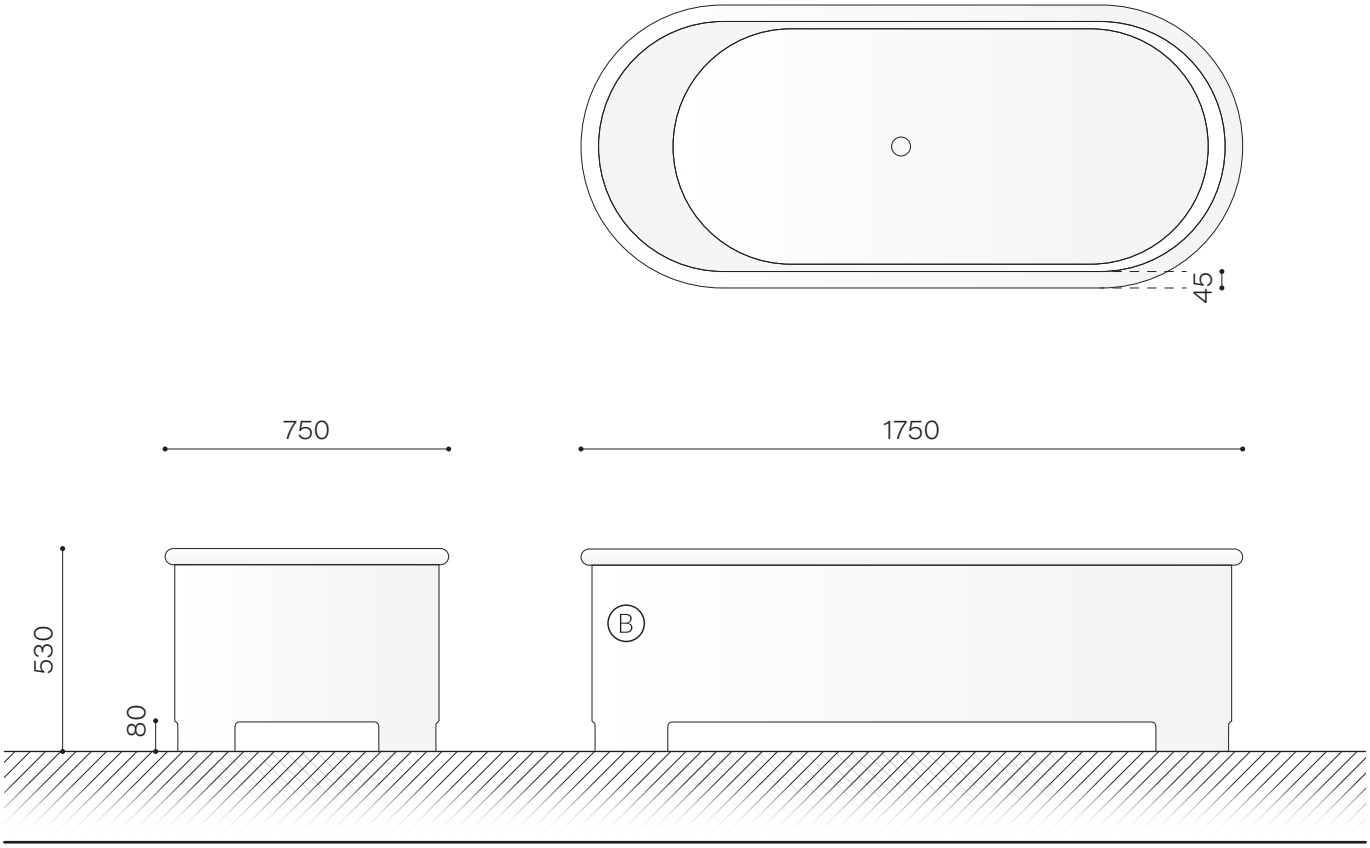

Conca

de

Die Formen der Ellipse und des Kreises, in ihrer strukturellen Einfachheit, sind in vielen Naturprodukten abgenommen und inspirieren die Conca-Linie, die sie repräsentiert und greifbar macht. Eine unmittelbare und einfache Linie von Waschbecken, die von den Formen der Natur inspiriert ist.

en

The ellipse and circle shapes, in their structural simplicity, can be found in many products of the nature and they inspire our Conca line which represents them and it makes them tangible. A line of countertop basins clear and simple, inspired by the shapes of the nature.

Conca

LATCT (A)

LATCO (B)

Round

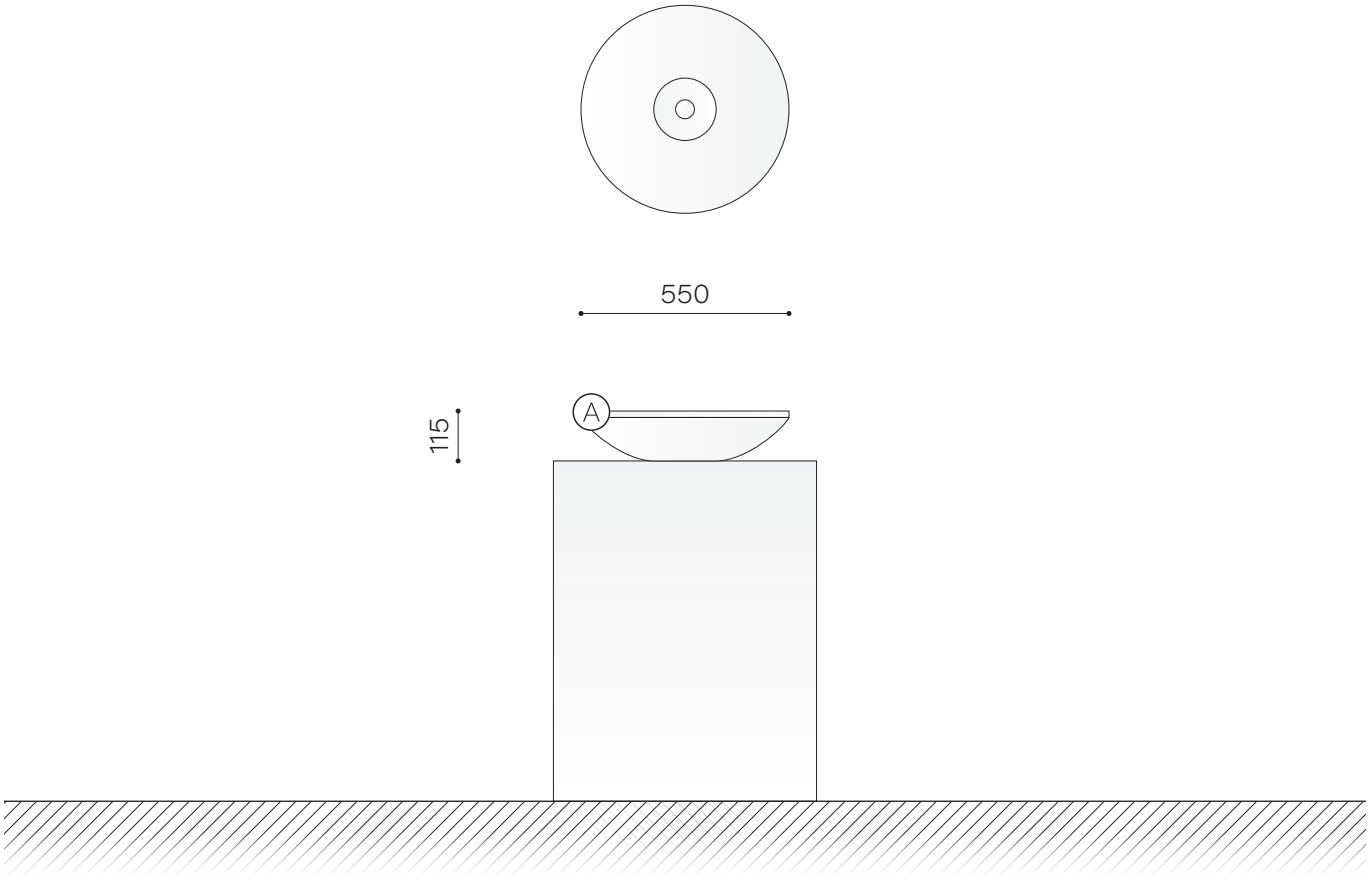

Oval

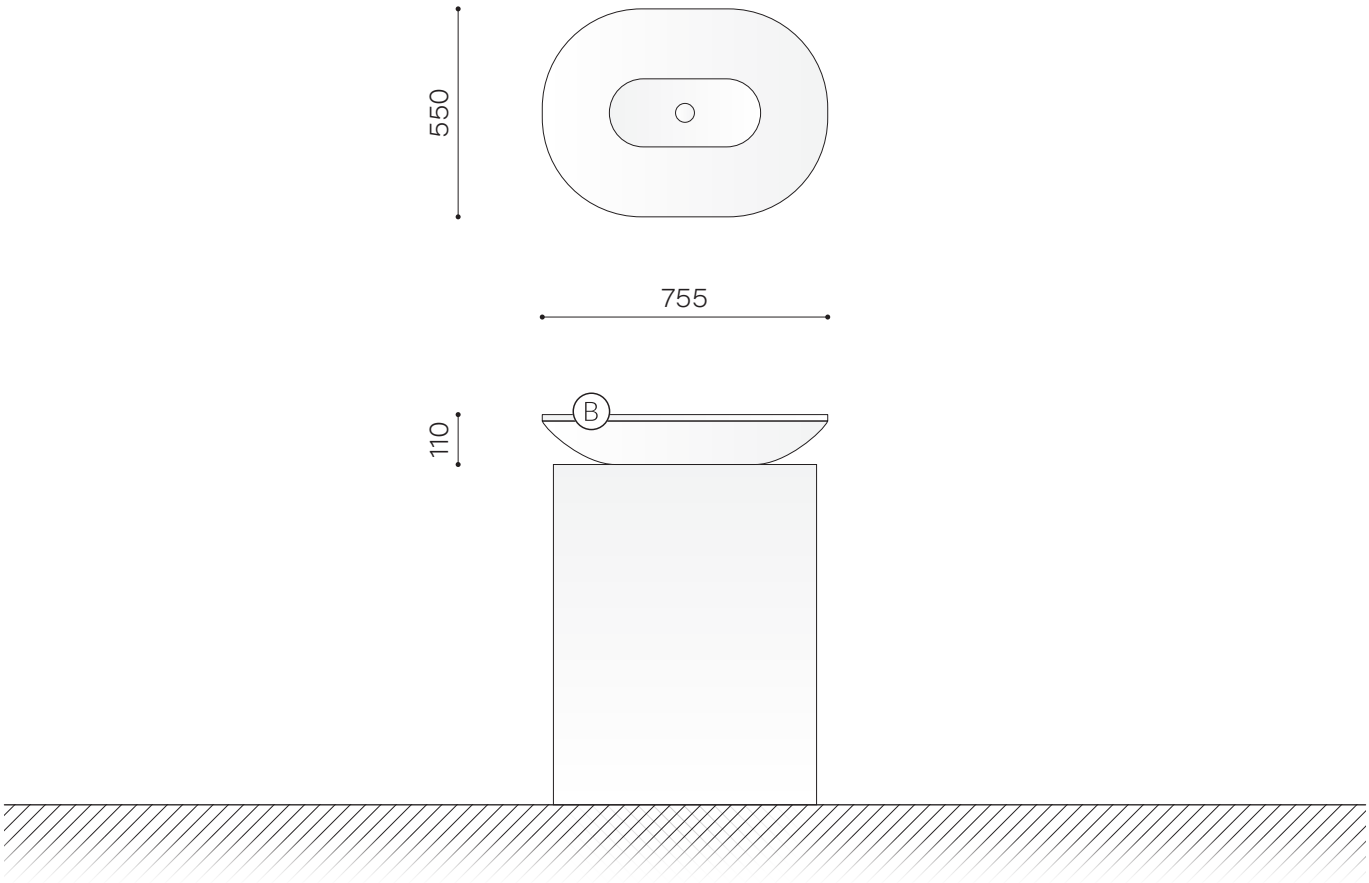

Square

de

Eine elegante und minimalistische Linie, vielseitig einsetzbar und flexibel in der Größe.
Von den mehrfachen Nutzungen: feste oder nach Maß Waschbecken, Mauer oder Stütze Waschbecken, Einzel oder Doppelbecken mit Kombinationsmöglichkeit; sie ist jetzt auch in den Konsole-Versionen erhältlich.

en

An elegant and minimalist line, versatile in the use and flexible in the measures. With multiple uses: fixed measure, custom-made measure, wall-hung or counter top, with one or two basins and with the possibility to approach one another; now, also available in the versions Console.

Square

LATQ1 Ⓐ
LATQ2 Ⓑ
LATQS Ⓒ
PLTQU Ⓓ

Square

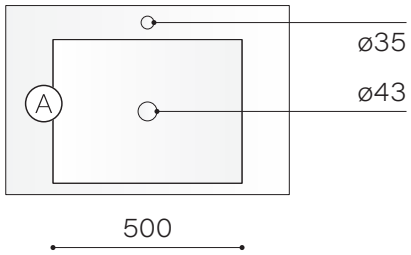

Square Double

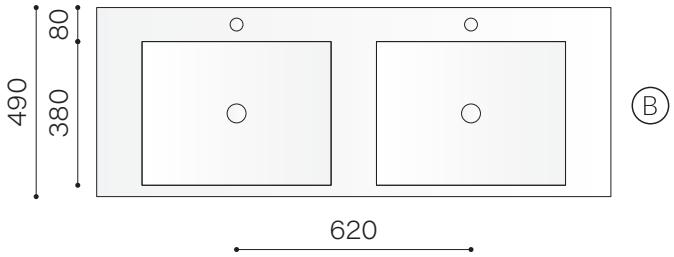

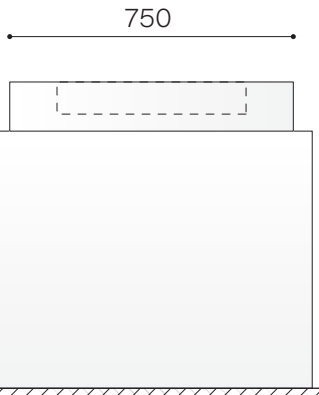

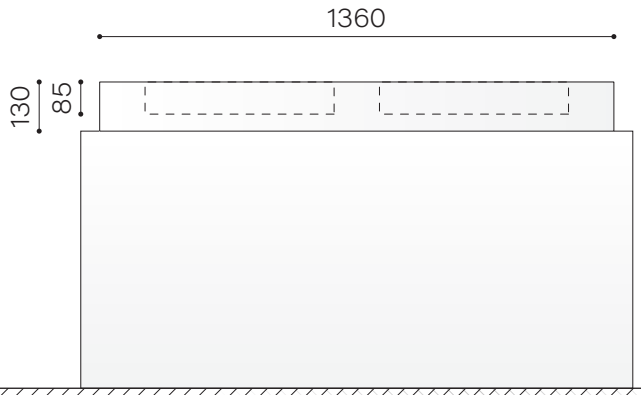

Square Short

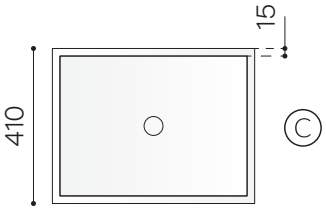

Square on measure

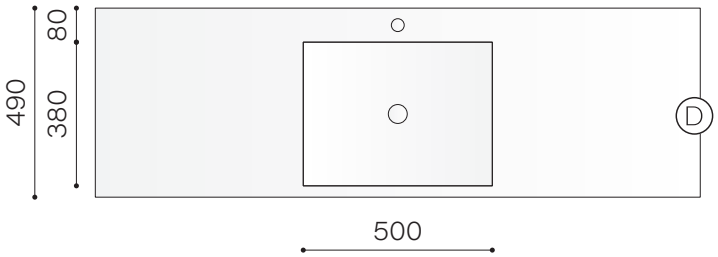

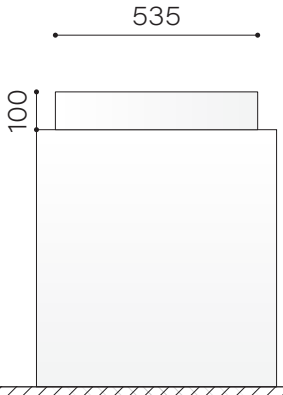

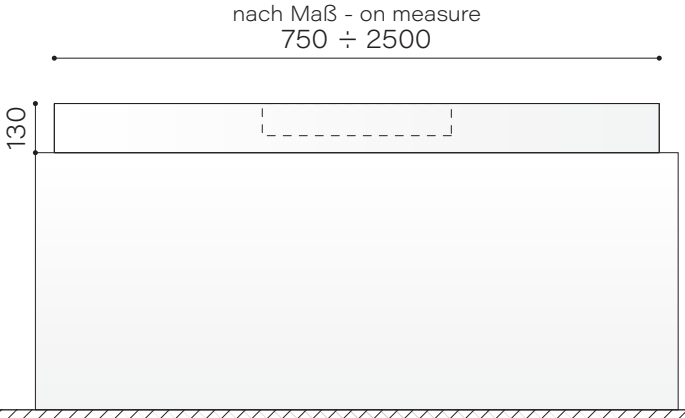

Square Console

LCTA1 Ⓐ

LCTQ2 Ⓑ

LCTB1 Ⓒ

(with two basins) LCTB2

LCTC1 Ⓓ

(with two basins) LCTC2

Square Console A

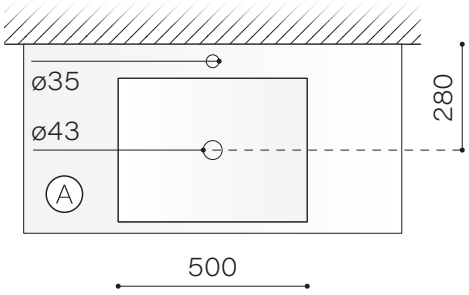

Square Console Double

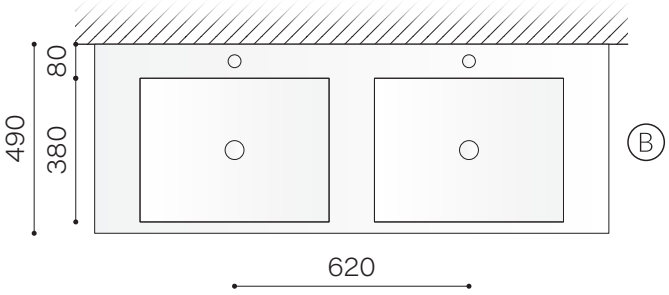

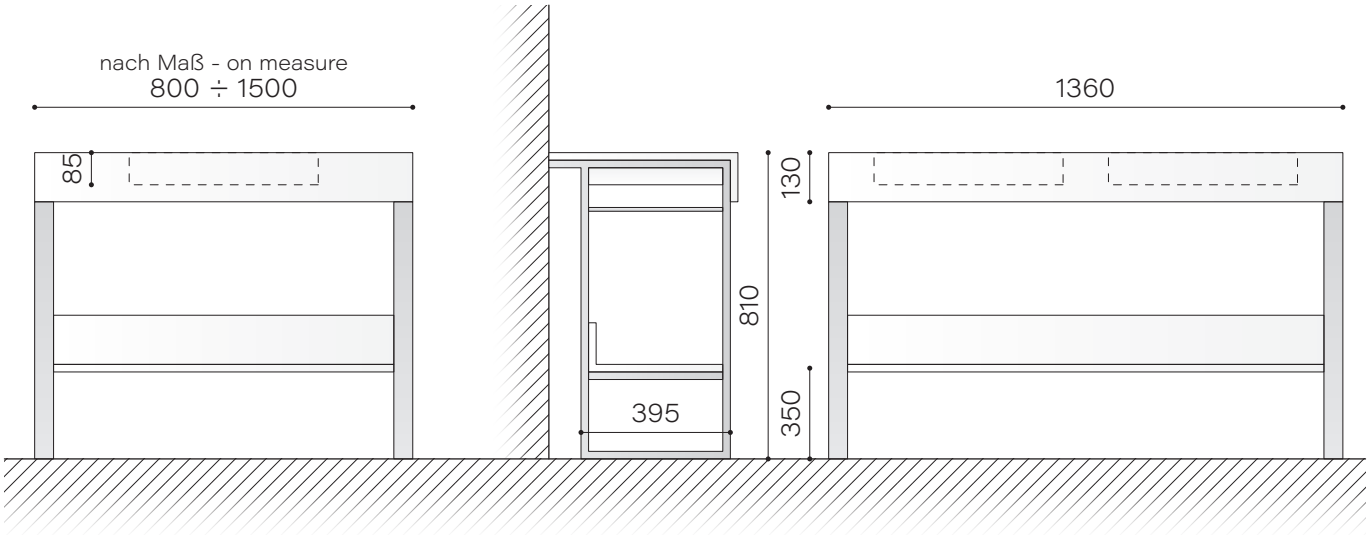

Square Console B

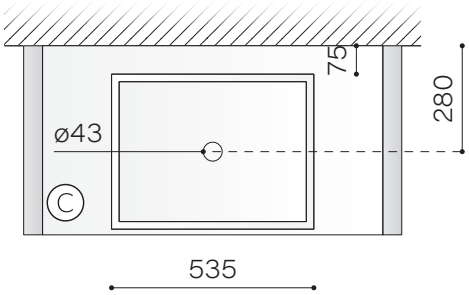

Square Console C

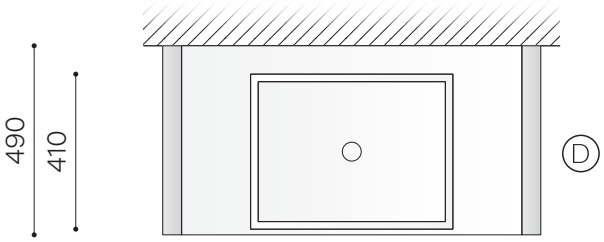

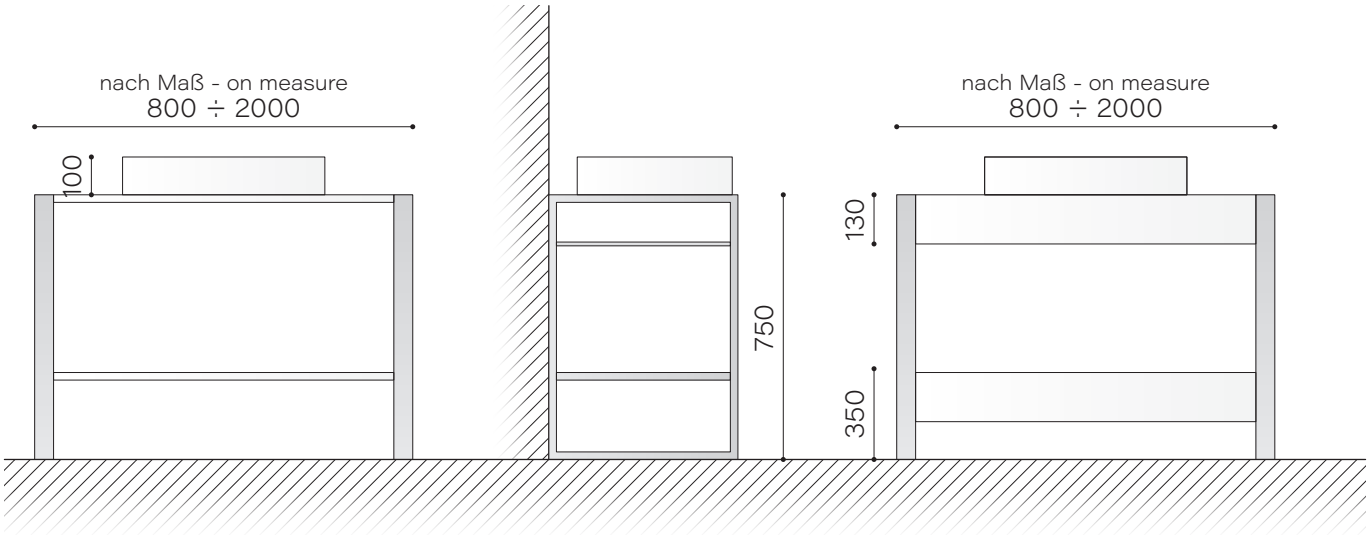

Modulo

de

Minimalismus und Linearität kennzeichnen unser Modulo Waschbecken, ein Monoblock mit einem einzigen Becken aber mit einem schlichten, aber unverwechselbaren Design.
Ein handgefertigter Gegenstand, der mit der Schärfe seiner quadratischen Formen die Bäder bereichert, die ein spezielles, aus dem gewöhnlichen Waschbecken heraushaben müssen.

en

Minimalism and linearity characterize our Modulo washbasin, a monobloc with a single basin and a polished but distinctive design. A handmade item which, with the sharpness of its square shapes, enriches the bathrooms that need to have a special, out of the ordinary washbasin.

Modulo

PLTM1 Ⓐ

PLTM2 Ⓑ

PLTM3 Ⓒ

PLTM4 Ⓓ

Modulo

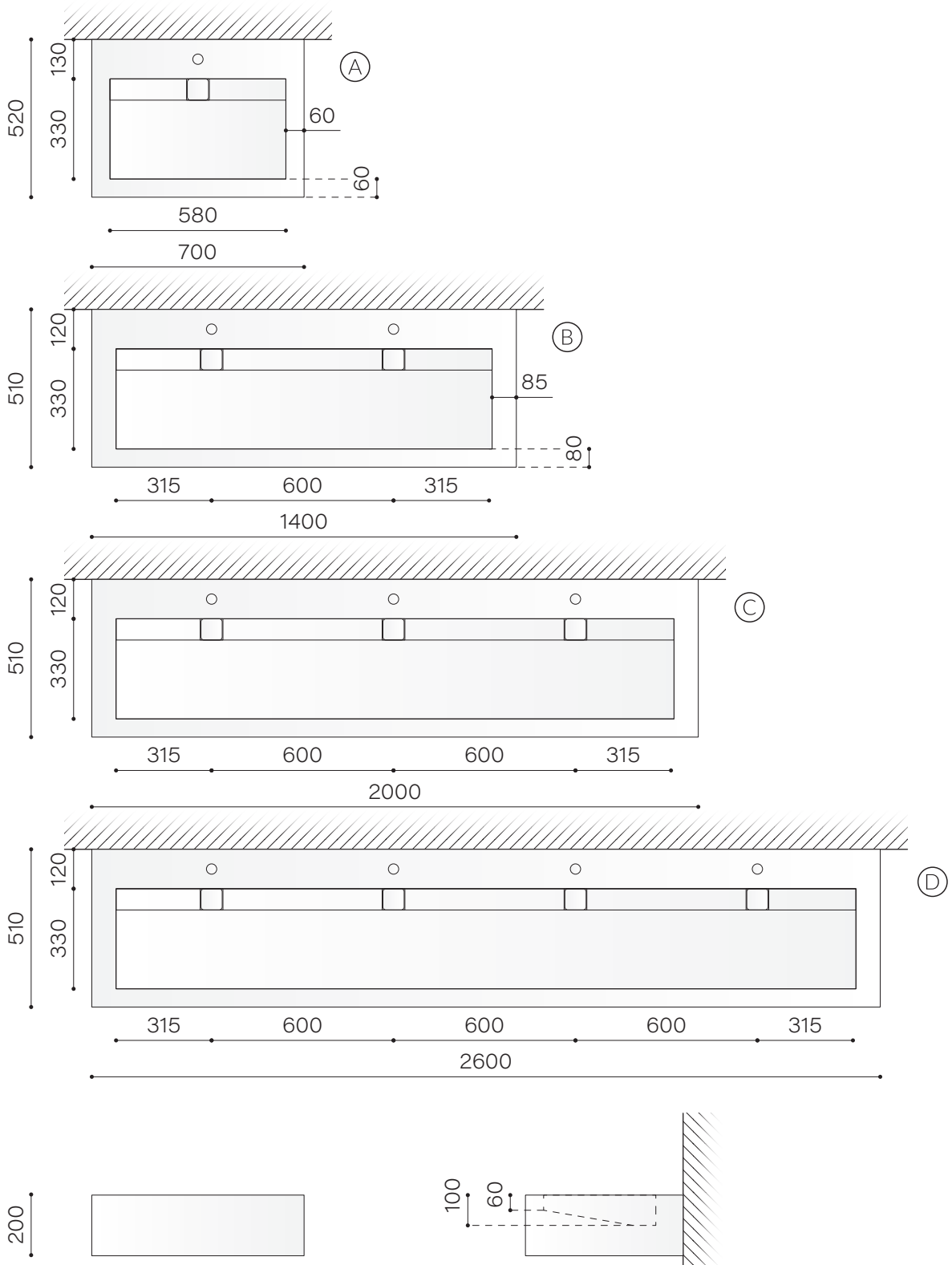
A
520
130
330
60
60
580
700
B
510
120
330
85
80
315
600
315
1400
C
510
120
330
315
600
600
315
2000
D
510
120
330
315
600
600
600
315
2600
200
100
60

Micro

de

Eine Reihe von Becken für Wohnungen und Einzimmerwohnungen, Gästebäder, Restaurants oder Bürotoiletten, für die Renovierung von historischen Hotels und auf jeden Fall für alle Situationen, in denen der verfügbare Raum nicht die Ästhetik, die Qualität und die Funktionalität bestimmen sollte.

en

A line of basins studied for flatlets and mini-apartments, guests bathrooms, restaurants or offices toilets, but also for renovations of historical hotels and, anyhow, for all situations where the available space shouldn't condition the aesthetic, the quality and the functionality.

Micro

LATMS Ⓐ
LATMA Ⓑ
LATMI Ⓒ

Angle

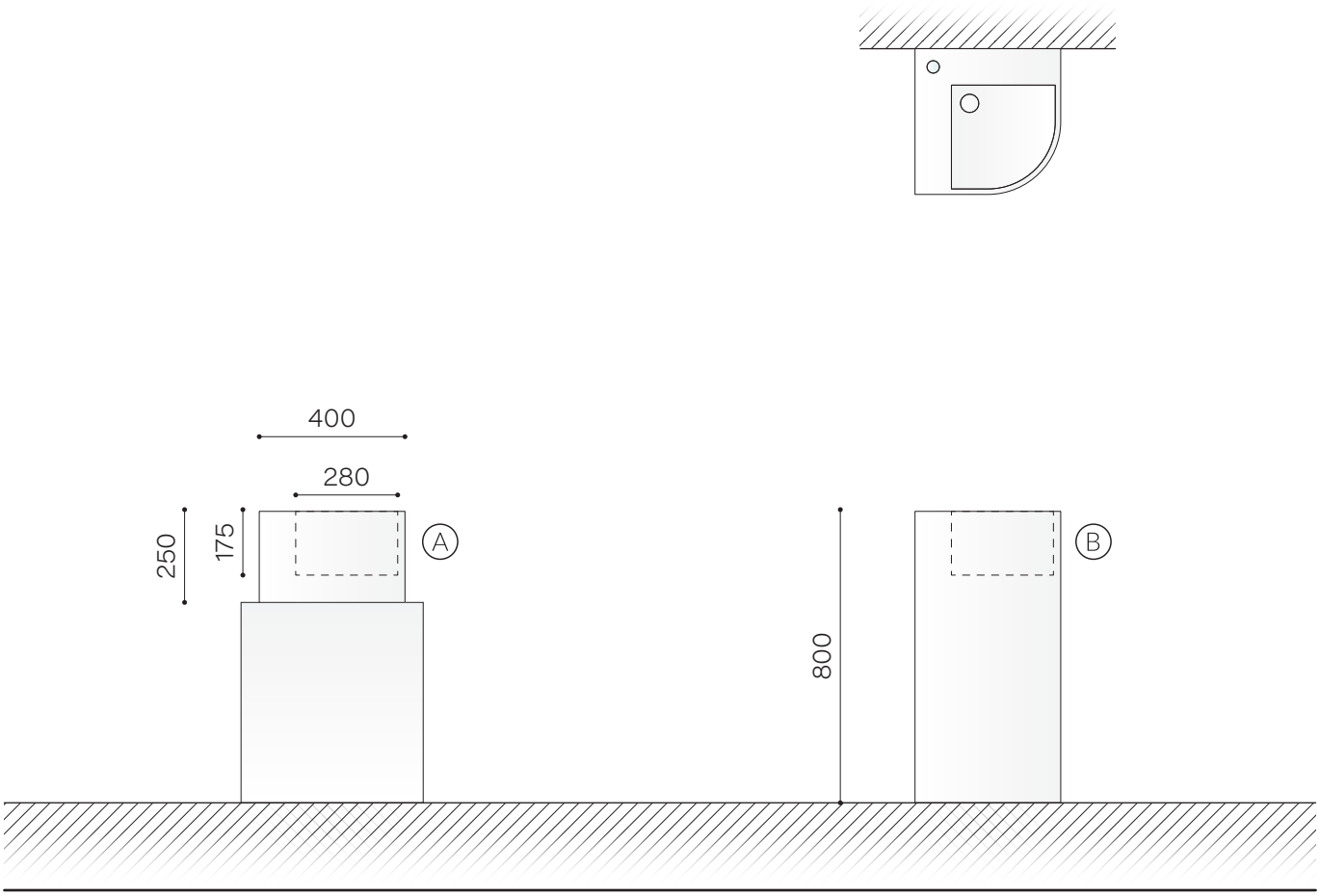

All

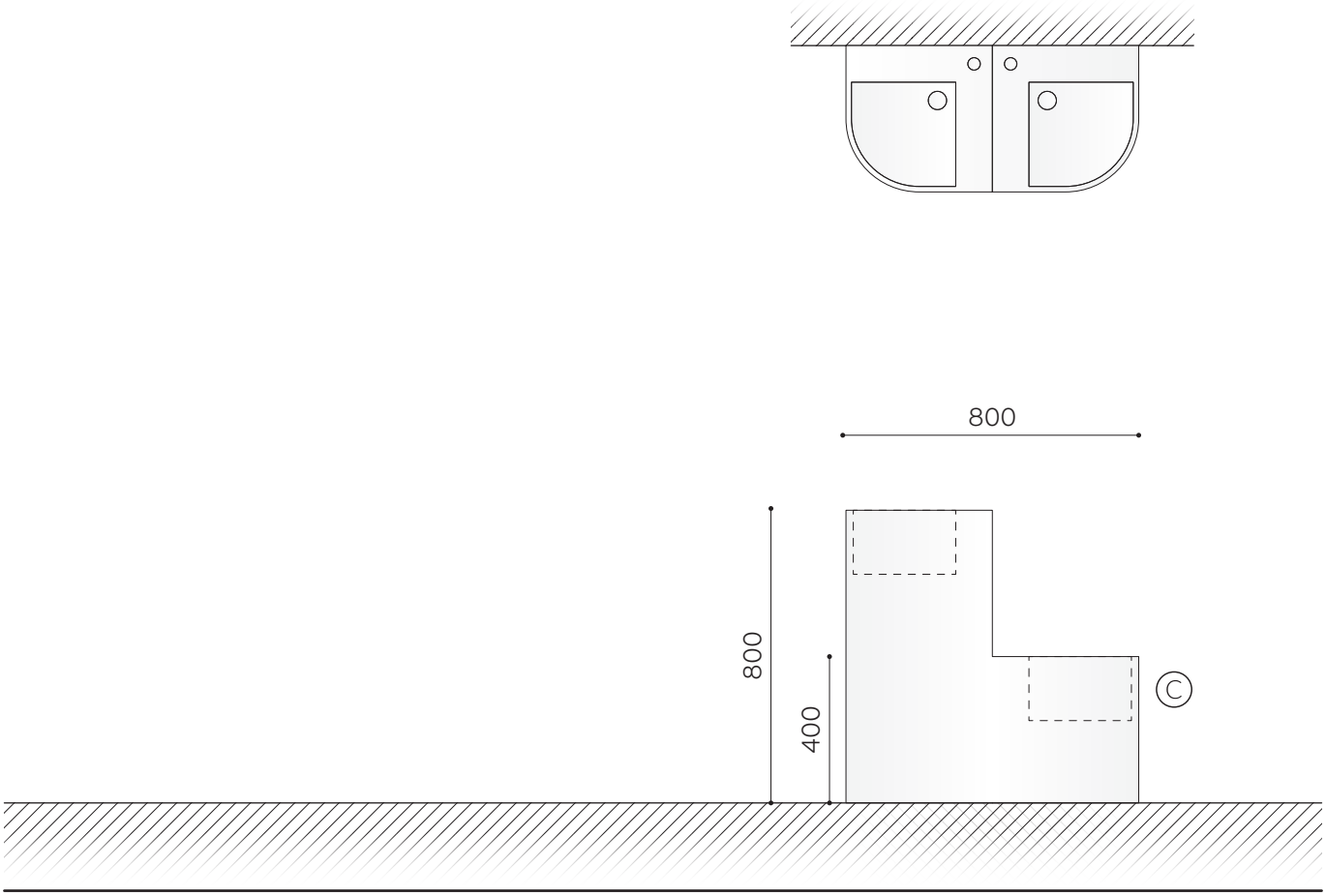

Micro

LATML Ⓐ
LATMG Ⓑ
LATMY Ⓒ

Line

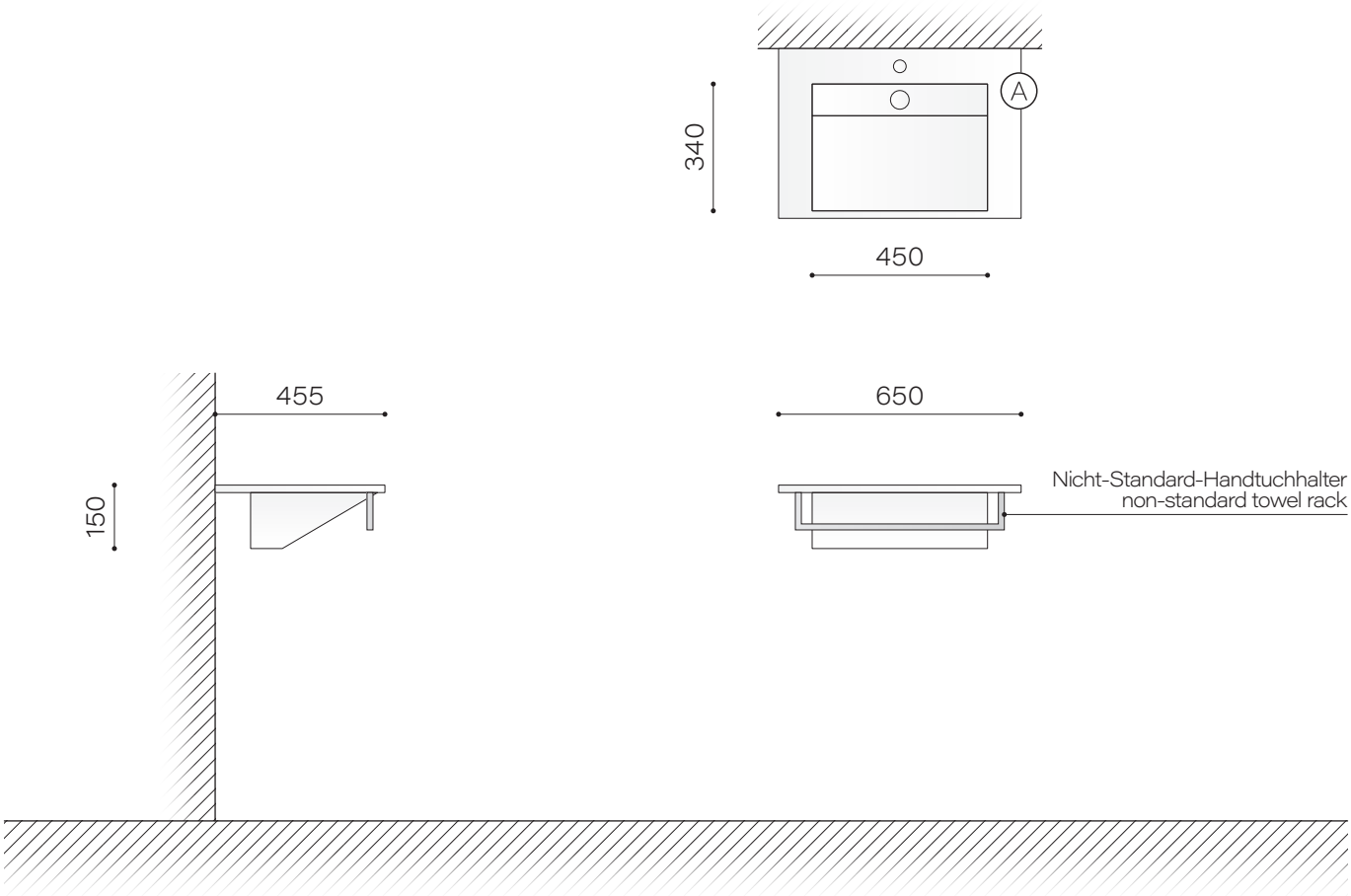

Goal

Young

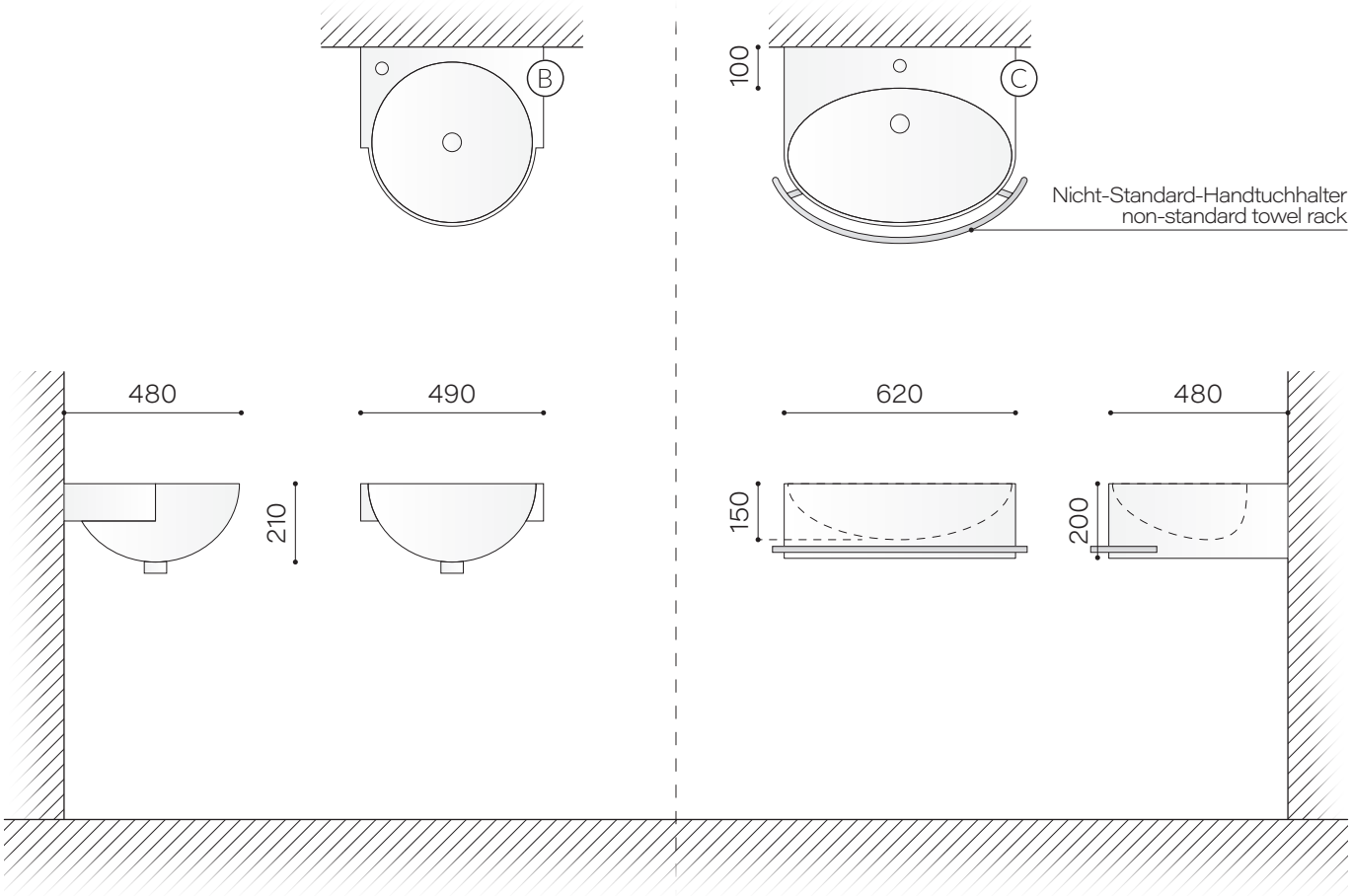

Rock

de

Eine neue Linie von Duschwannen mit einer Steineffektfläche. Ihre kleine höhe macht diese Duschwannen sowohl auf Aufsatz oder ebenerdig einbaubar. Sie sind auch ideal, um alte Badewannen zu ersetzen.
Die Gesteinseffektstruktur ist nicht nur angenehm zu berühren, sondern sie verleiht auch die Sicherheit durch seine rutschfeste Oberfläche.

en

A new line of shower trays with a stone effect surface. The small size makes them installable both on the floor and recessed flush with the floor and ideal for replacing the bathtub. The rock effect texture gives not only pleasantness to the touch, but also safety thanks to the anti-slip effect.

Rock

PDTR1 Ⓐ
PDTR2 Ⓑ
PDTR3 Ⓒ
PDTR4 Ⓓ

PDTR6 Ⓔ
PDTR7 Ⓕ
PDTR8 Ⓖ
PDTR9 Ⓗ

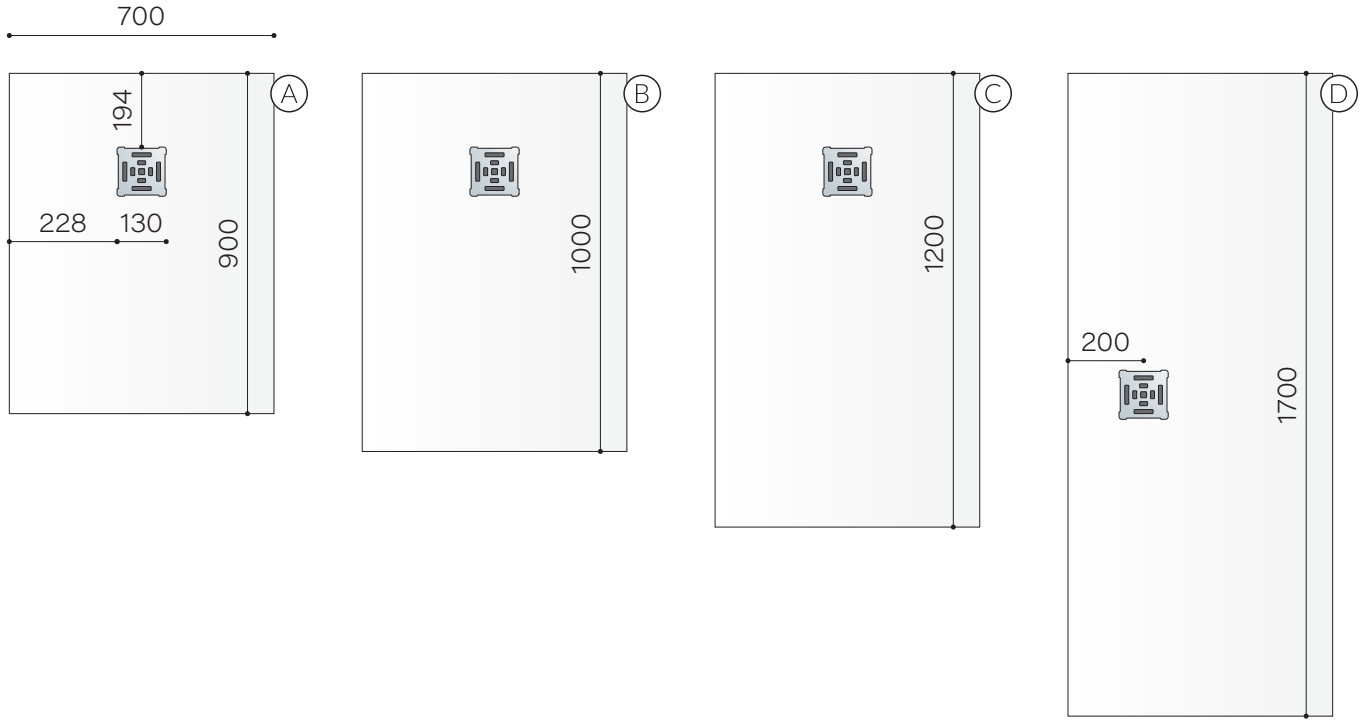
700
194
228
130
900
A
1000
B
1200
C
200
1700
D

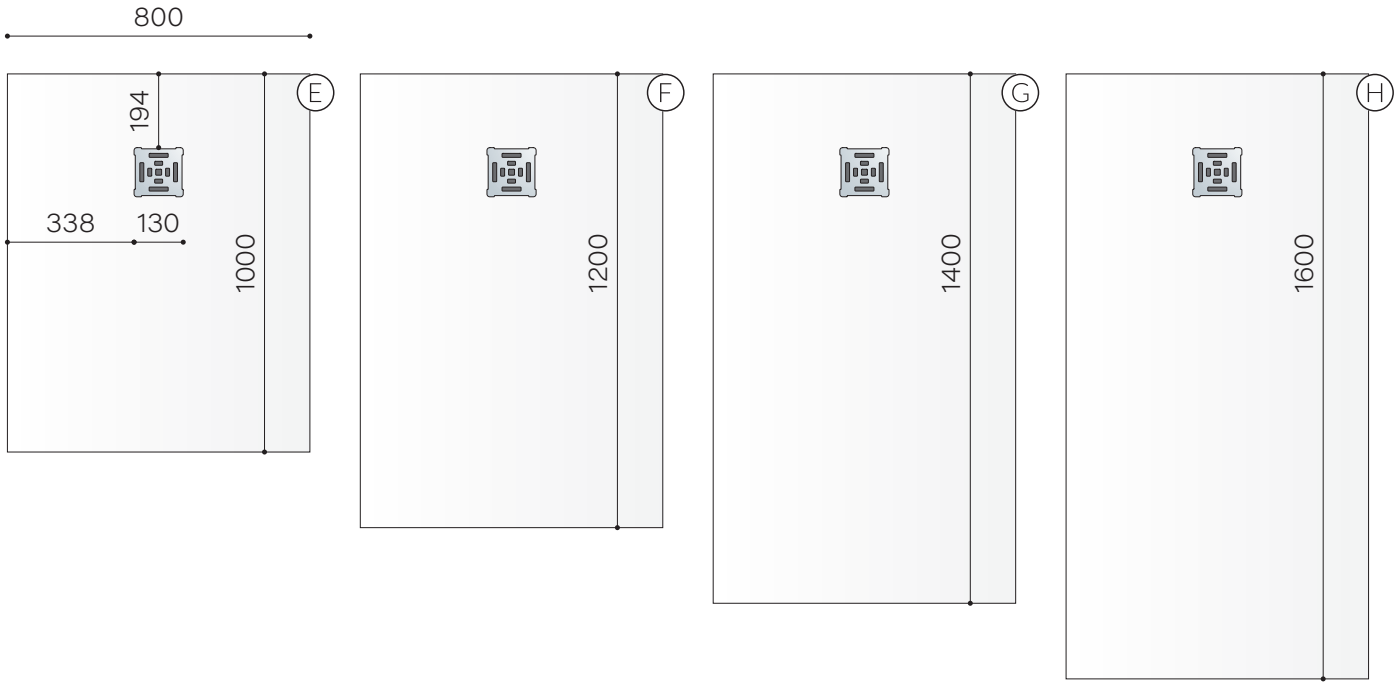
800
194
338
130
1000
E
1200
F
1400
G
1600
H

OV

VATO5 Ⓐ

VATO6 Ⓑ

VATO7 Ⓒ

de

Die Badewanne OV.17 ist die Kopie einer Eierschale, ihre einfachen Linien umgeben uns symbolisch und sie ziehen für ihre maßvolle Harmonie an. Eine breite und entspannende Umarmung von bequemen Formen und ein sauberes und zartes Möbelstück.

en

The bathtub OV.17 is the copy of an eggshell, its simple features are symbolically enveloping and they attract for its measured harmony. A wide and relaxing embrace of comfortable shapes and a clean and delicate piece of furniture.

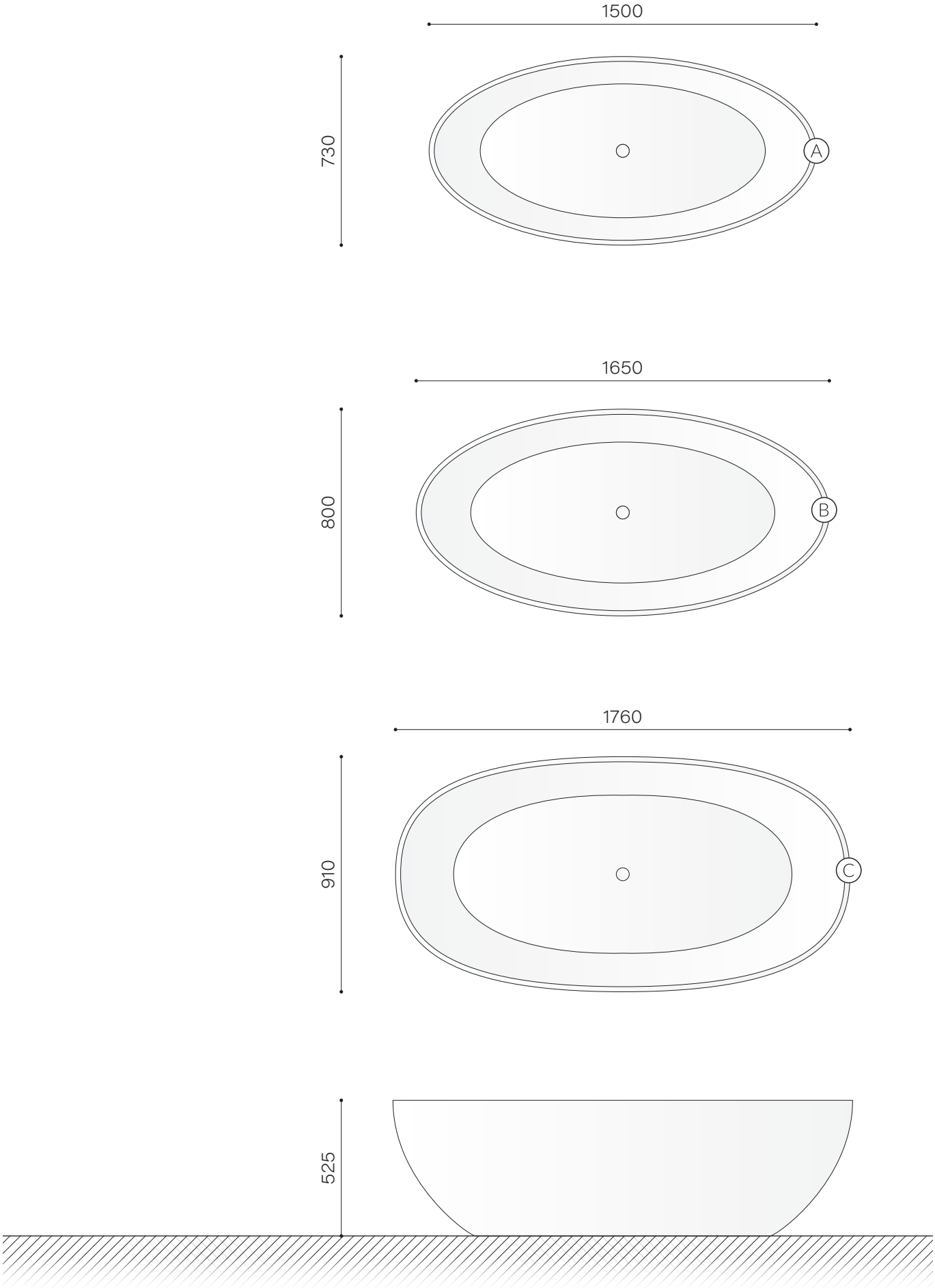
1500
730
A
1650
800
B
1760
910
C
525

Oval

PLTO1 Ⓐ
PLTO2 Ⓑ
PLTO8 Ⓒ
PLTO3 Ⓓ
PLTO4 Ⓔ
PLTOS Ⓕ
PLTOT Ⓖ
PLTOA Ⓗ

it

Unser Waschbecken-Oval ist ein Monoblock ohne Fugen. Es kann in jeder Größe hergestellt werden, was eine perfekte Anpassungsfähigkeit an jeden Raum garantiert. Es ist mit einem, zwei, drei und vier Becken, in verschiedenen Längen erhältlich.
Zusätzlich zu diesen Monoblock-Lösungen besteht die Möglichkeit, die Oberseite zwischen ihnen zu kombinieren und so eine einzige Spitze mit einer größeren Anzahl von Becken zu erhalten.

en

Washbasin Oval is a monobloc with no joints or cracks; It can be realized in any size, guaranteeing a perfect adaptability to every need of space. It is available in versions with one, two, three and four basins, in different lengths. In addition to these monobloc solutions, there is the possibility of combining the top between them, thus obtaining a single top with a greater number of basins.

Oval

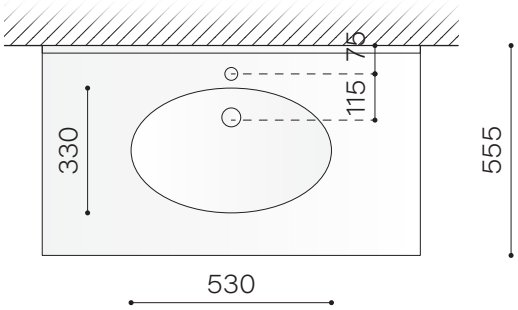

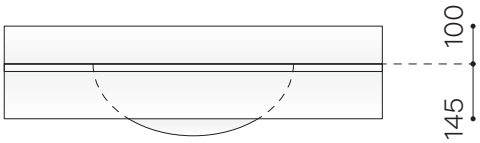

nach Maß - on measure
750 ÷ 2500

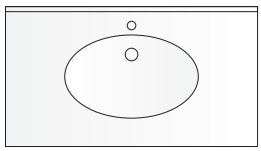

A

nach Maß - on measure
1500 ÷ 2500

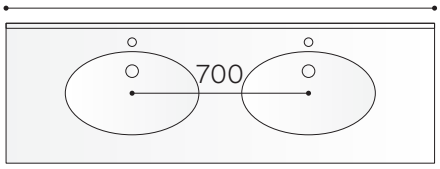

B

nach Maß - on measure
1850 ÷ 2400

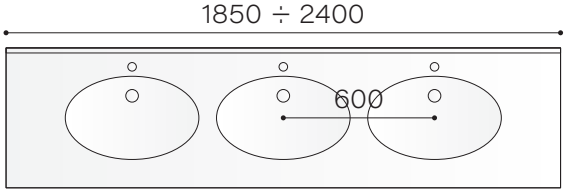

C

nach Maß - on measure
2100 ÷ 3150

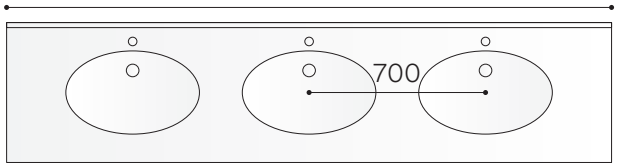

D

nach Maß - on measure
2900 ÷ 3880

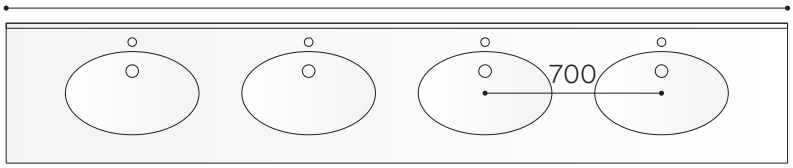

E

Oval small

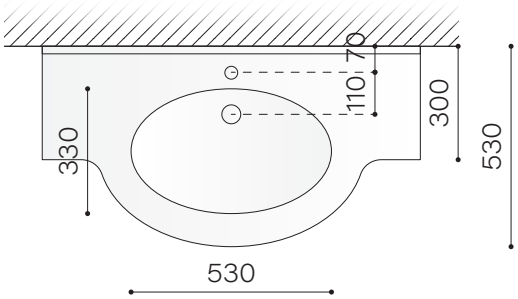

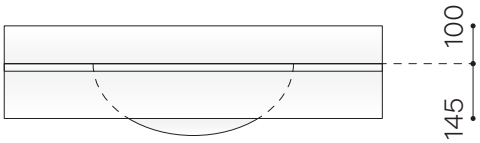

nach Maß - on measure
850 ÷ 2500

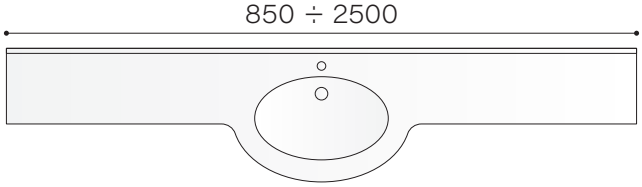

F

nach Maß - on measure
1700 ÷ 2500

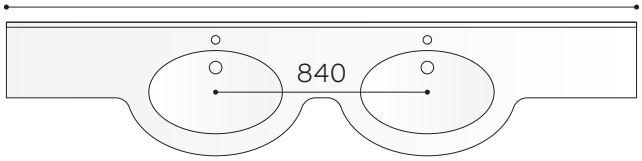

G

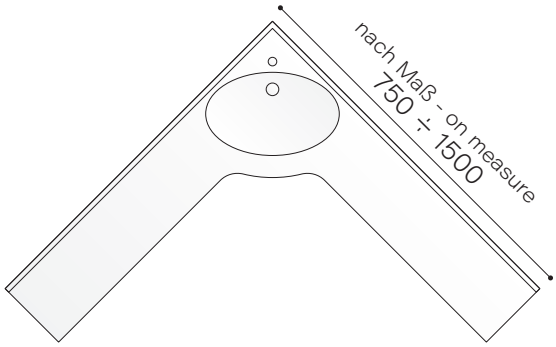

H

Rossari

PLTR1 (A)
(without front) PLTR1S
PLTR2 (B)
(without front) PLTR2S
PLTR6 (C)
PLTR7 (D)
PLTRA (E)

de

Serie von Waschbecken mit Becken mit Mehlseite. Es gibt sie in ein oder zwei Tassen Versionen mit der Möglichkeit, das Waschbecken zusammenzuziehen.
Rossari Small: Waschbecken mit reduzierter Tiefe, bessere Zugänglichkeit, ohne die Größe der Tasse zu reduzieren.

en

Series of washbasins with flared contour bowl. It is available in versions with one and two basins with the possibility to combine the lateral sides between them.
Rossari Small: tops with reduced depth, better accessibility.

Rossari

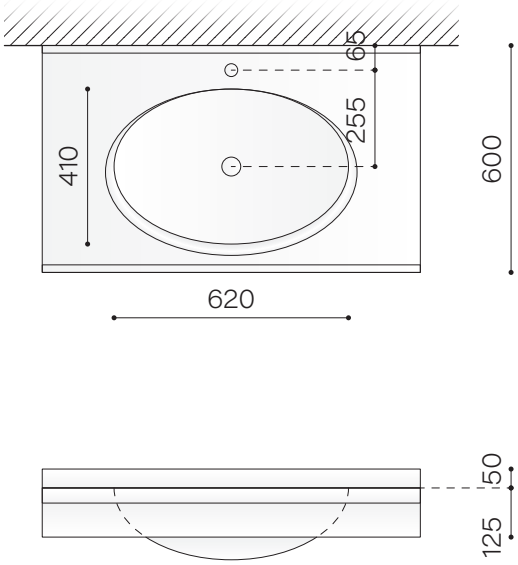

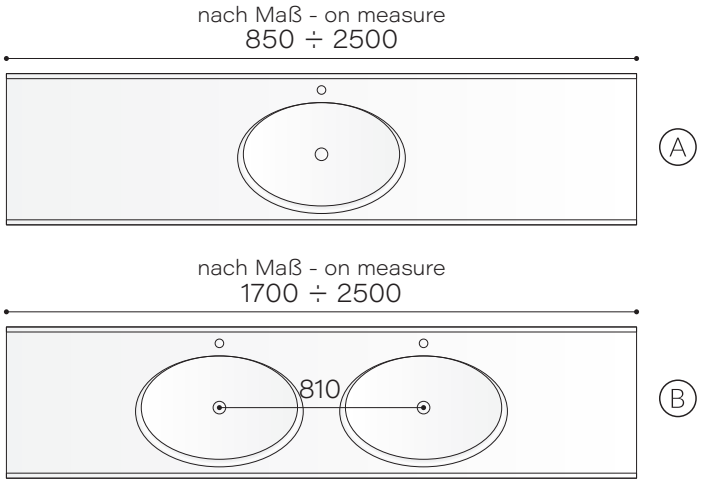

Rossari small

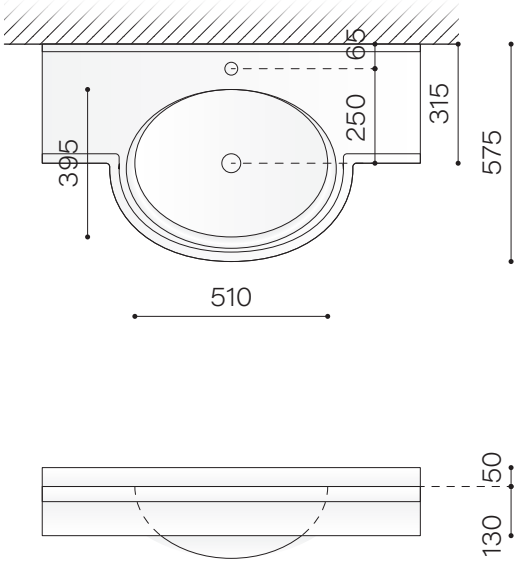

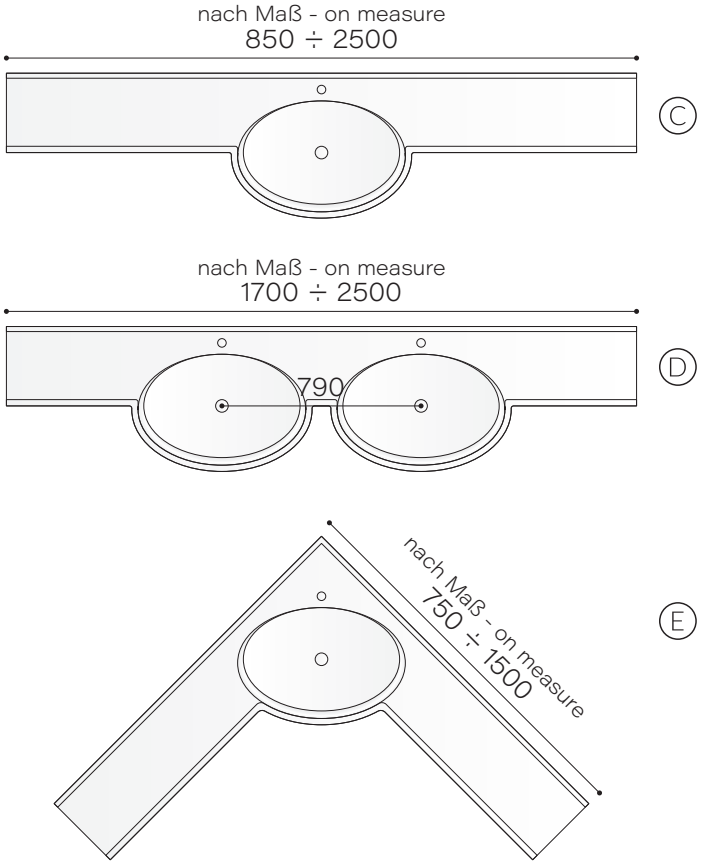

Rimini

PLTRN Ⓐ

PLTSM Ⓑ

(right side open) PLTSD

(left side open) PLTSS

de

Ein Waschtisch aus Pietraluce mit Frontalschleier von 200h mm und erhöhtem Regal bündig mit Wand. Es handelt sich um einen Monoblock, der in jeder Länge realisiert werden kann und eine perfekte Anpassungsfähigkeit an jeden Platzbedarf garantiert. Er ist mit einer doppelten hinteren Aufkantung ausgestattet, der ein kleines Stützregal schafft.

en

Washbasin with a front veil H. 200 mm and a backsplash. It is a monobloc with no joints or cracks; it can be realized in any size, guaranteeing a perfect adaptability to every need of space. A double backsplashes creates a small shelf for support.

Rimini

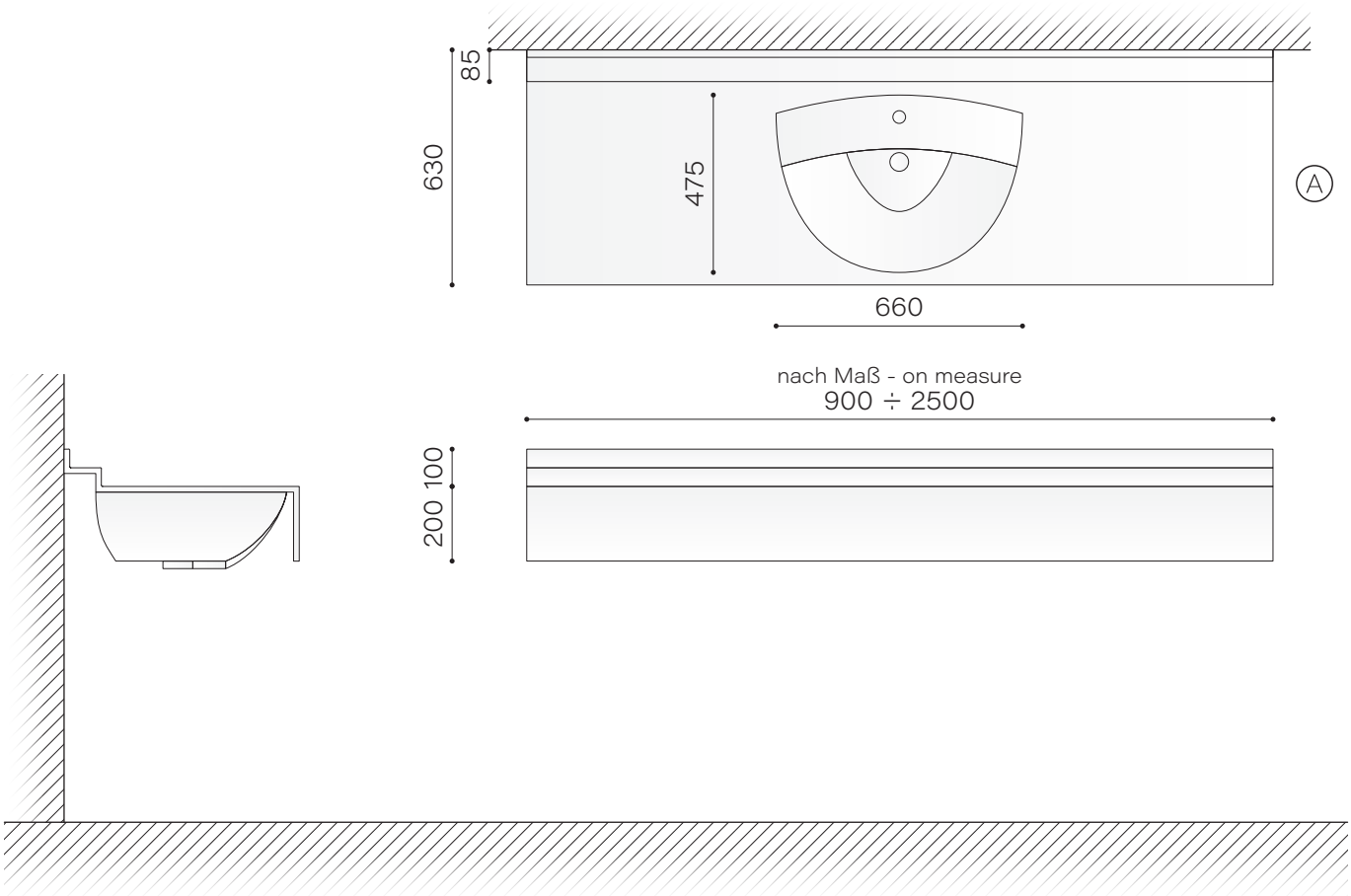

Rimini small

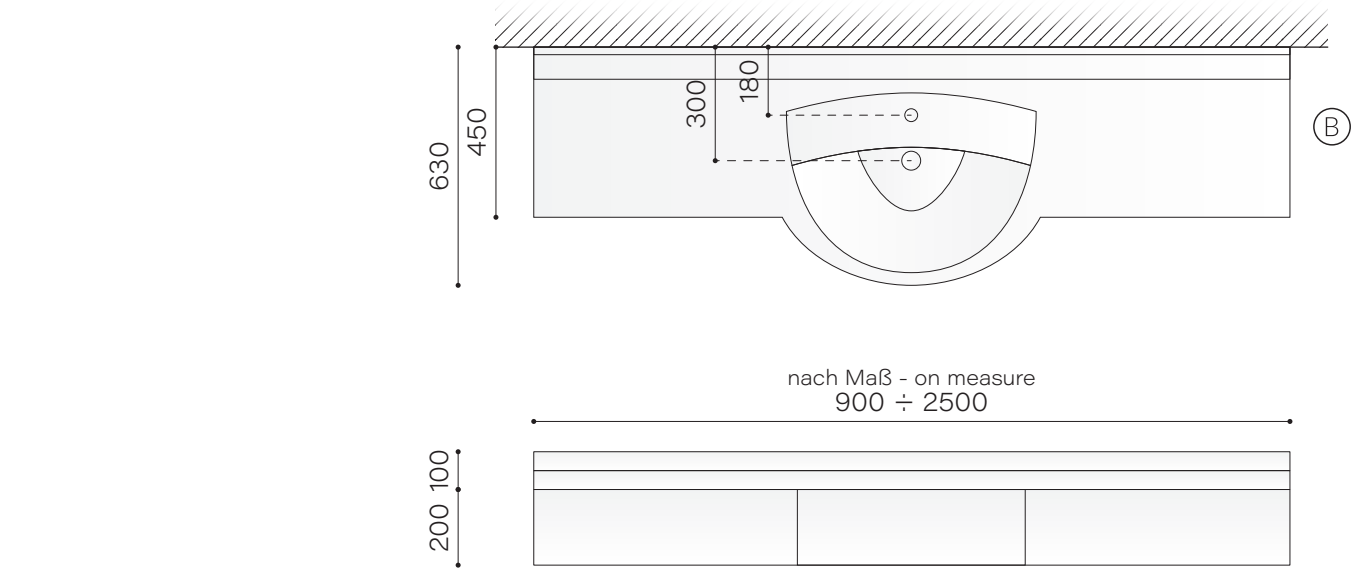

Sanremo & Capri

PLTSA Ⓐ

PLTCA Ⓑ

de

Sanremo
Ein Waschtisch aus Pietraluce mit vorderer und abgerundeter Kante und kleiner Aufkantung.
Capri
In diesem Modell hat die Seitenfläche eine reduzierte Tiefe, die die Zugänglichkeit zum Bad verbessert, ohne die Größe der Tasse zu reduzieren.

en

Sanremo
A washbasins with front veil, flared rim bowl and backsplash.
Capri
This model has a top with reduced depth, which gives better accessibility to the bathroom without reducing the size of the basin.

Sanremo

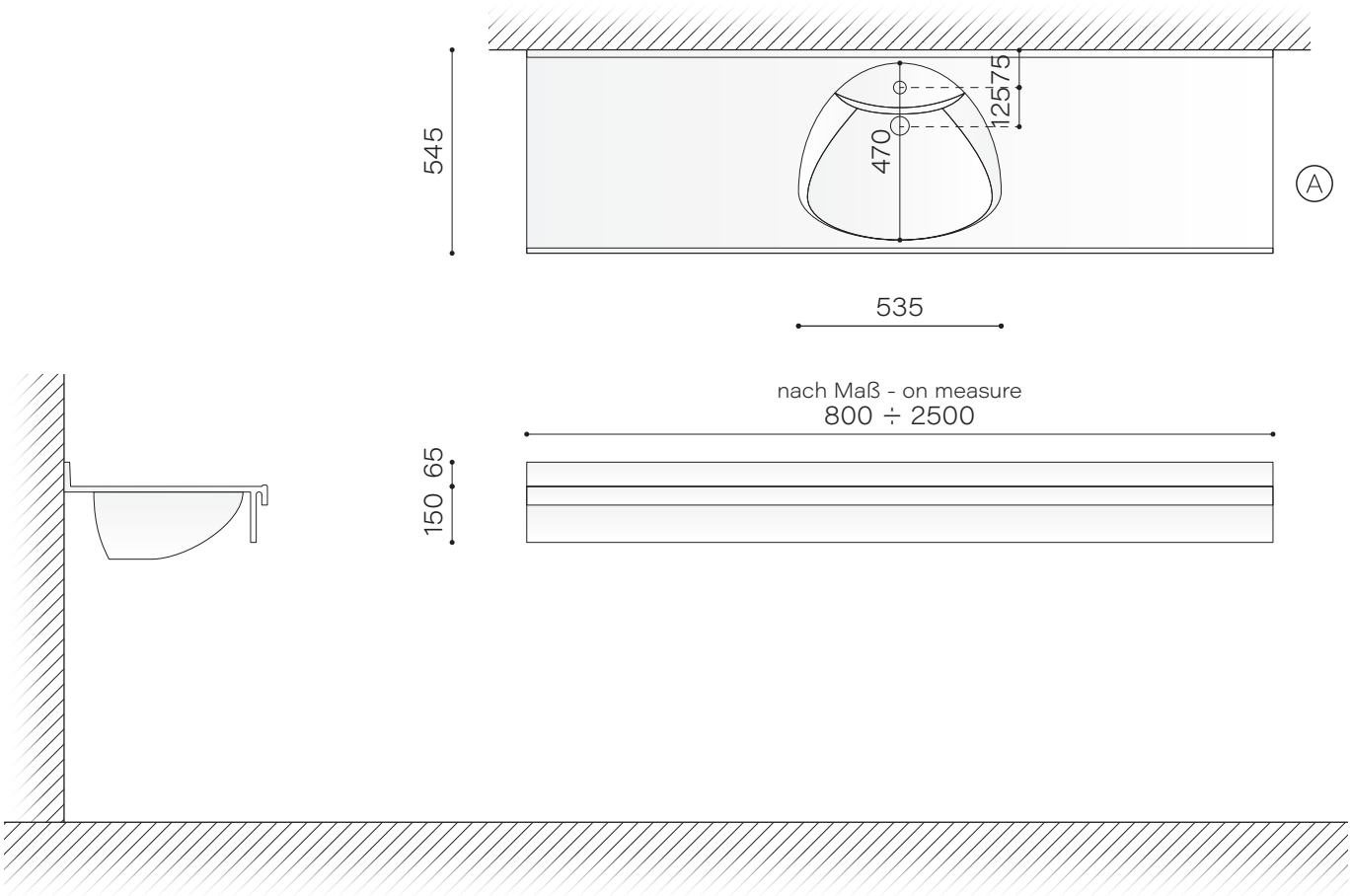

Capri

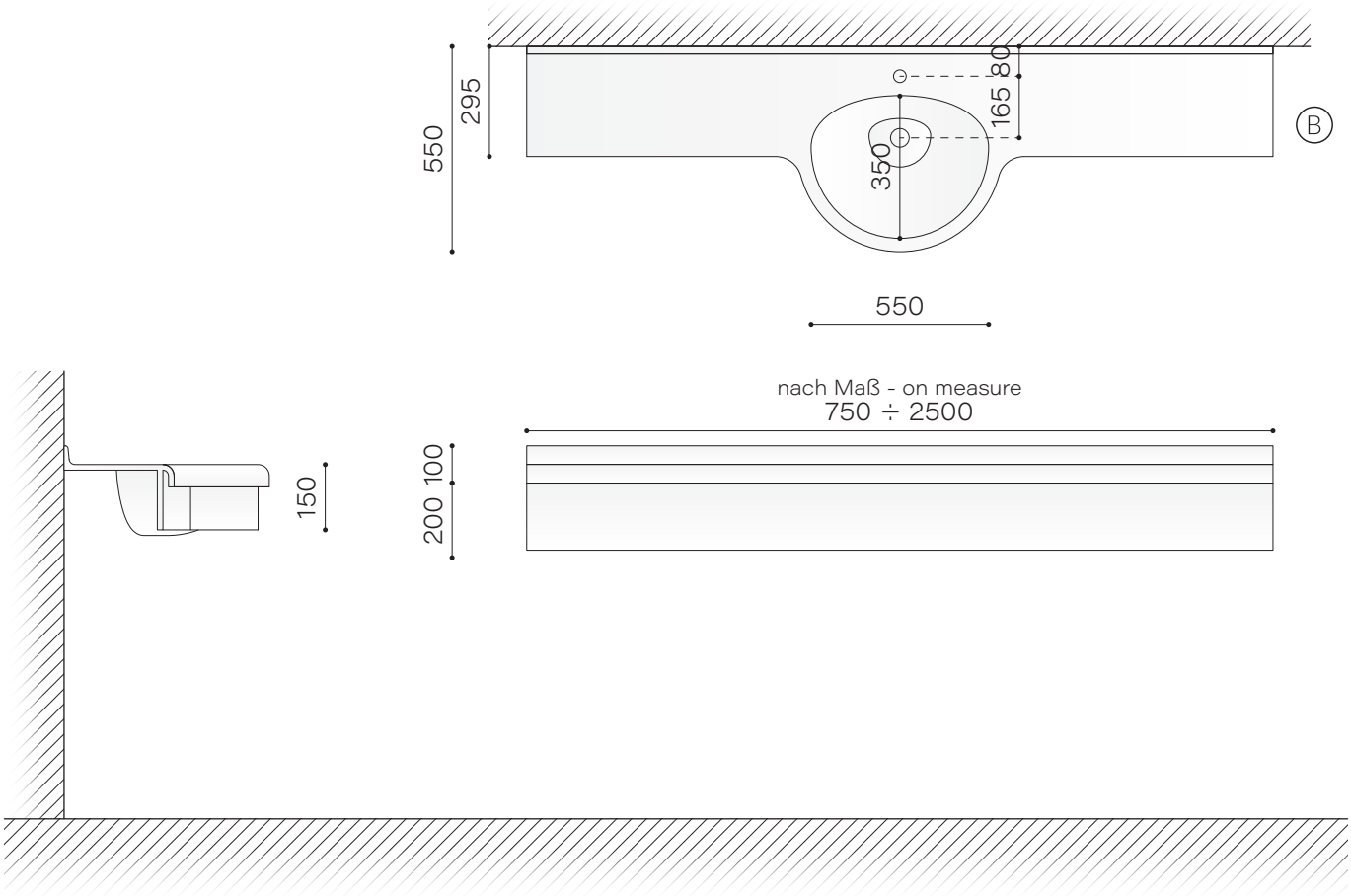

Cipro

PLTC1 Ⓐ

PLTC1 Ⓑ

PLTC2 Ⓒ

de

Ein Waschtisch aus Pietraluce mit 200 mm Frontschleier und mit Wandaufstand von 150 mm. Es ist in einer Ein-und Zwei-Tassen-Version erhältlich. Dieses Modell ist auch in einer festen Größe von 1300 mm erhältlich, mit geschlossenen Seiten.

en

Pietraluce washbasins, with front veil 200 mm and backsplash 150 mm. It is available with one and two basins. This model is also available in a fixed version measuring 1300 mm, with closed sides.

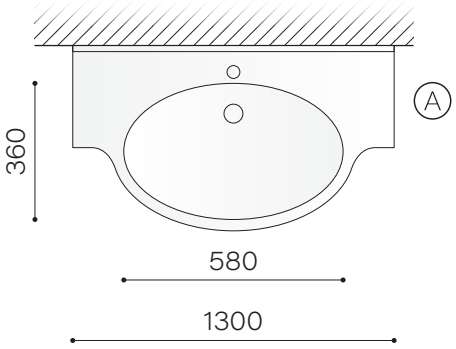
A
360
580
1300

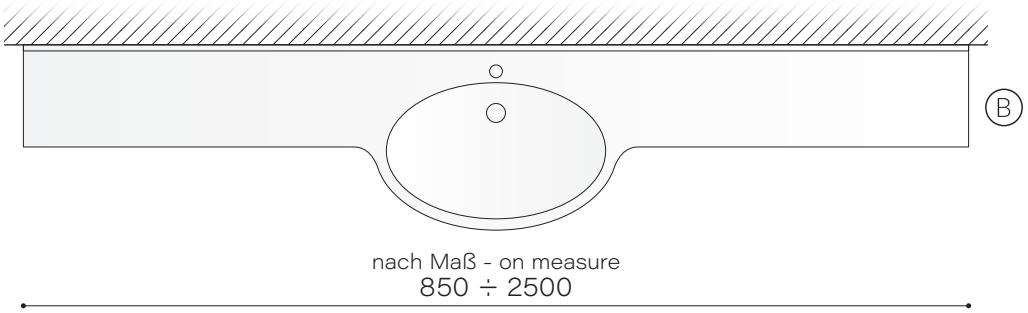
B
nach Maß - on measure
850 ÷ 2500

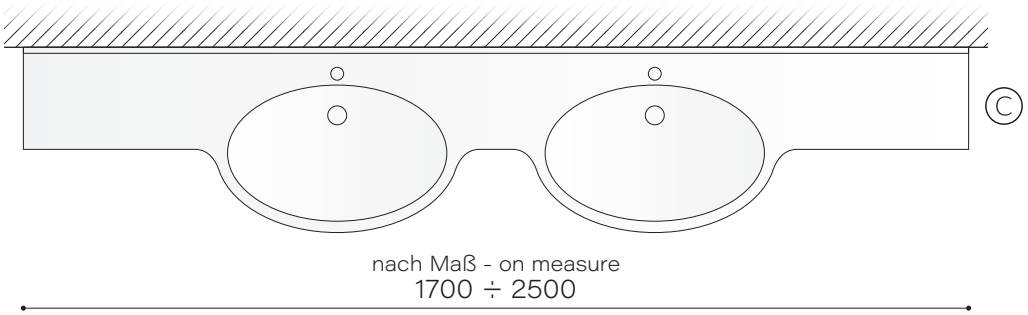
C
nach Maß - on measure
1700 ÷ 2500

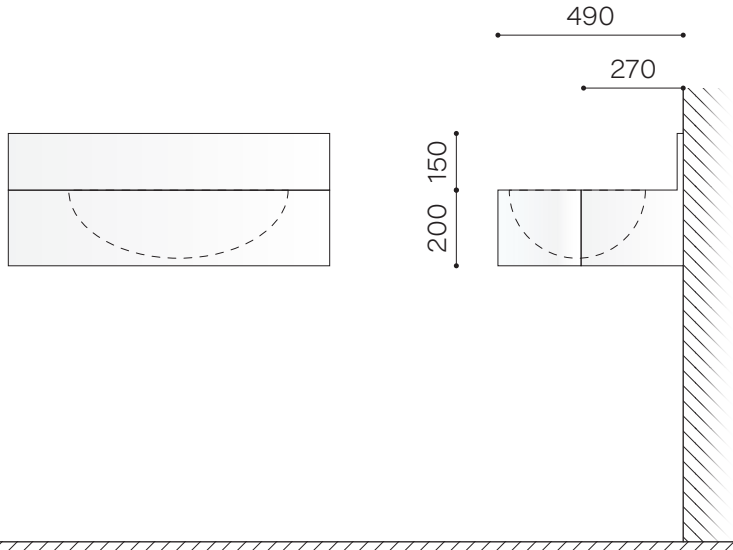
490
270
150
200

Venezia

PLTE9 Ⓐ

PLTED Ⓑ

PLTES Ⓒ

de

Ein Waschtisch aus Pietraluce mit 200 mm Frontschleier und mit Wandaufstand. Er ist eine Interessante Lösung, um bestimmte Bedürfnisse des Zugangs zum Bad zu lösen.
In der angepassten Version ist die Länge nur auf einer der beiden Seiten bearbeitbar.

en

Pietraluce washbasins, with front veil 200 mm and backsplash. It is an interesting misaligned solution to solve special needs of access to the bathroom.
In the version made to measure the length of this washbasin is editable only on one of the two sides.

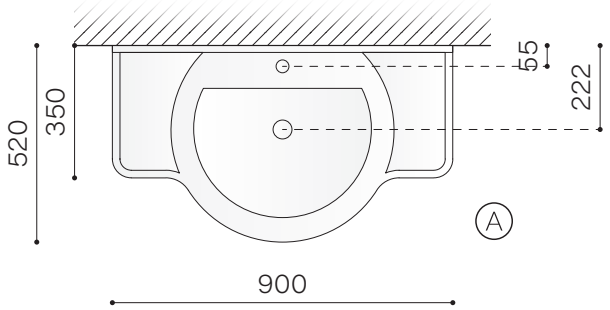
520
350
55
222
A
900

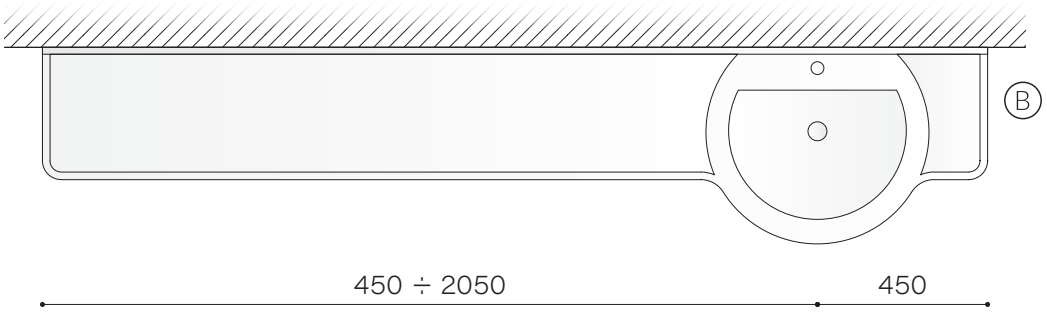
B
450 ÷ 2050
450

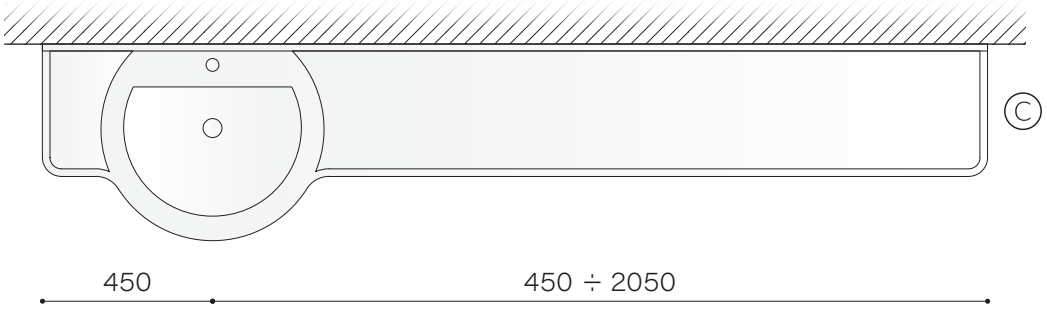
C
450
450 ÷ 2050

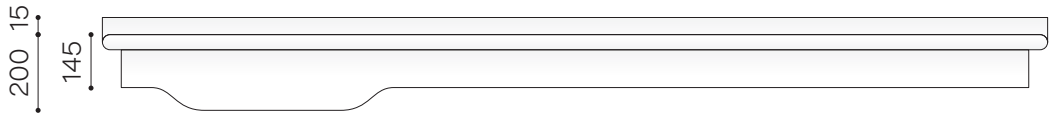
15
200
145

Sfera

PLTS0 Ⓐ

PLTS1 Ⓑ

PLTS2 Ⓒ

de

Unser Waschtisch SFERA aus Pietraluce ist ein Monoblock ohne Nahtstellen oder Verbindungen.
Es ist mit einer Tasse und in den folgenden drei festen Größen erhältlich: 900, 1100 und 1270 mm.

en

Our Pietraluce Sfera washbasin is a monobloc with no joints or cracks.
It is available with one basin and on these three fixed lengths: 900, 1100 and 1270 mm.

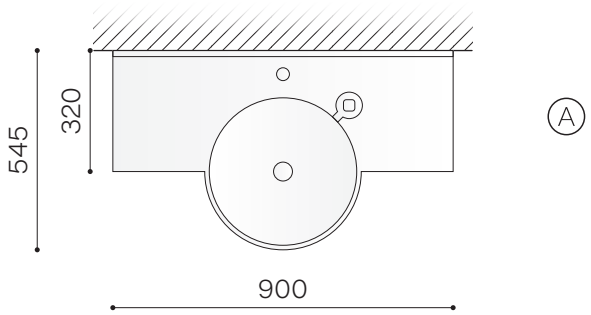
545
320
900
A

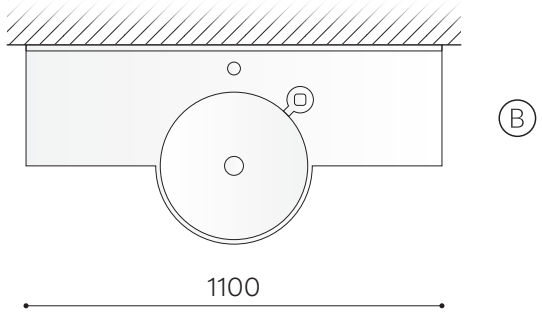
1100
B

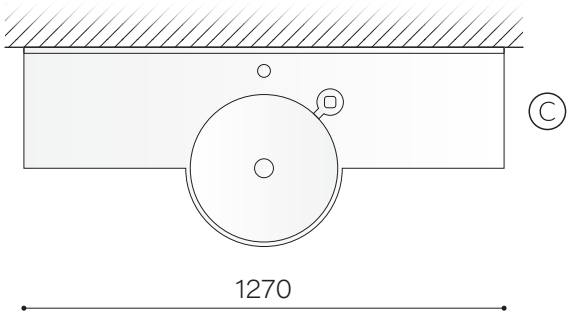
1270
C

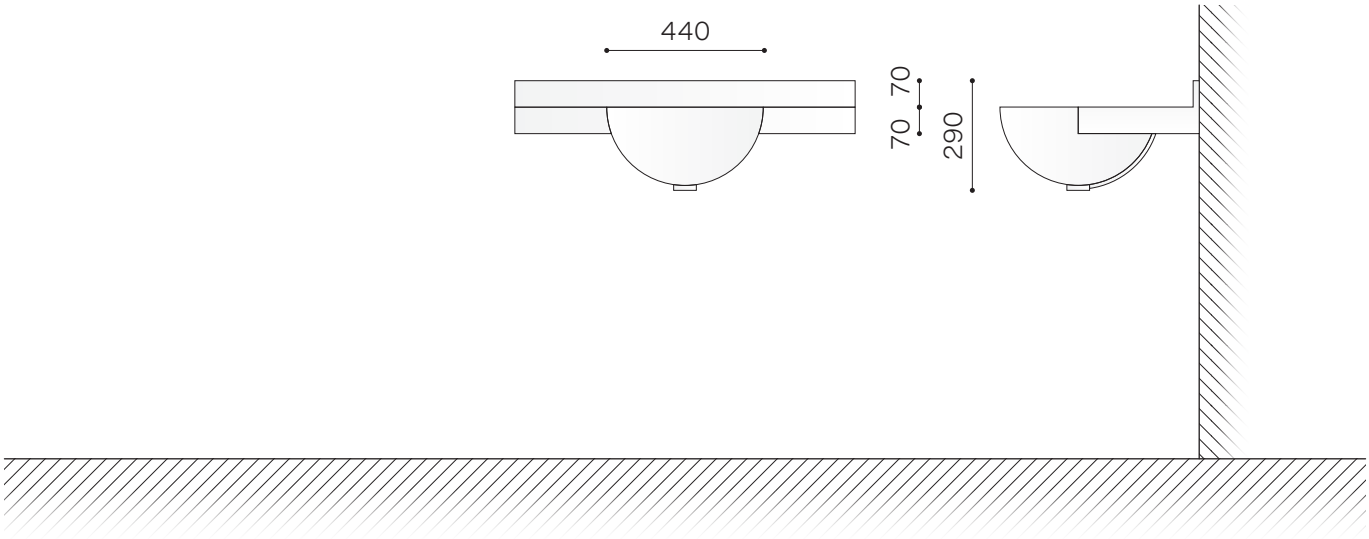
440
70
70
290

Mini

PLTI7 Ⓐ

PLTI8 Ⓑ

de

Waschbecken mit rechteckiger Außenform und ovaler Tasse. Die Tiefe ist auf 490 mm reduziert.
Es ist mit einer Tasse und in den folgenden zwei festen Größen erhältlich: 750 und 850 mm.

en

Washbasin with a rectangular external shape and an oval bowl.
Depth reduced to 490 mm.
It is available with one basin and on these two fixed length measurements: 750 and 850 mm.

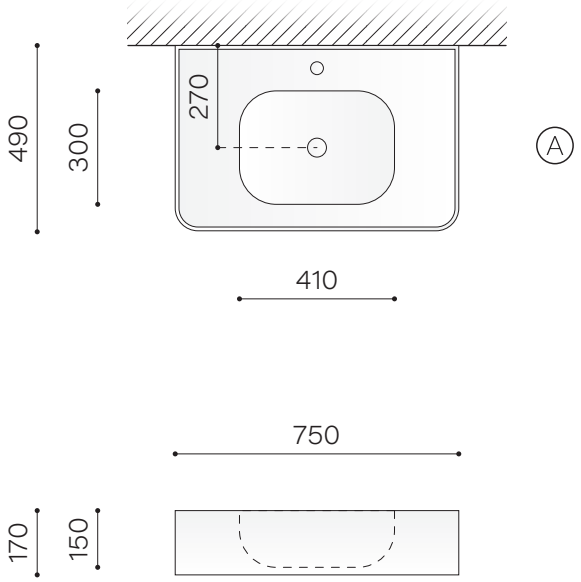
490
300
270
A
410
750
170
150

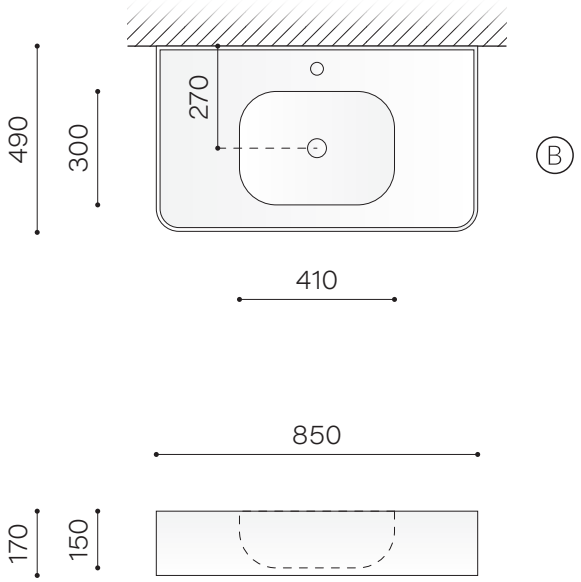
490
300
270
B
410
850
170
150

Eckwaschbecken

Angular washbasins

PLTIS Ⓐ

PLTEU Ⓑ

PLTRP Ⓒ

PLTRO Ⓓ

Iseo

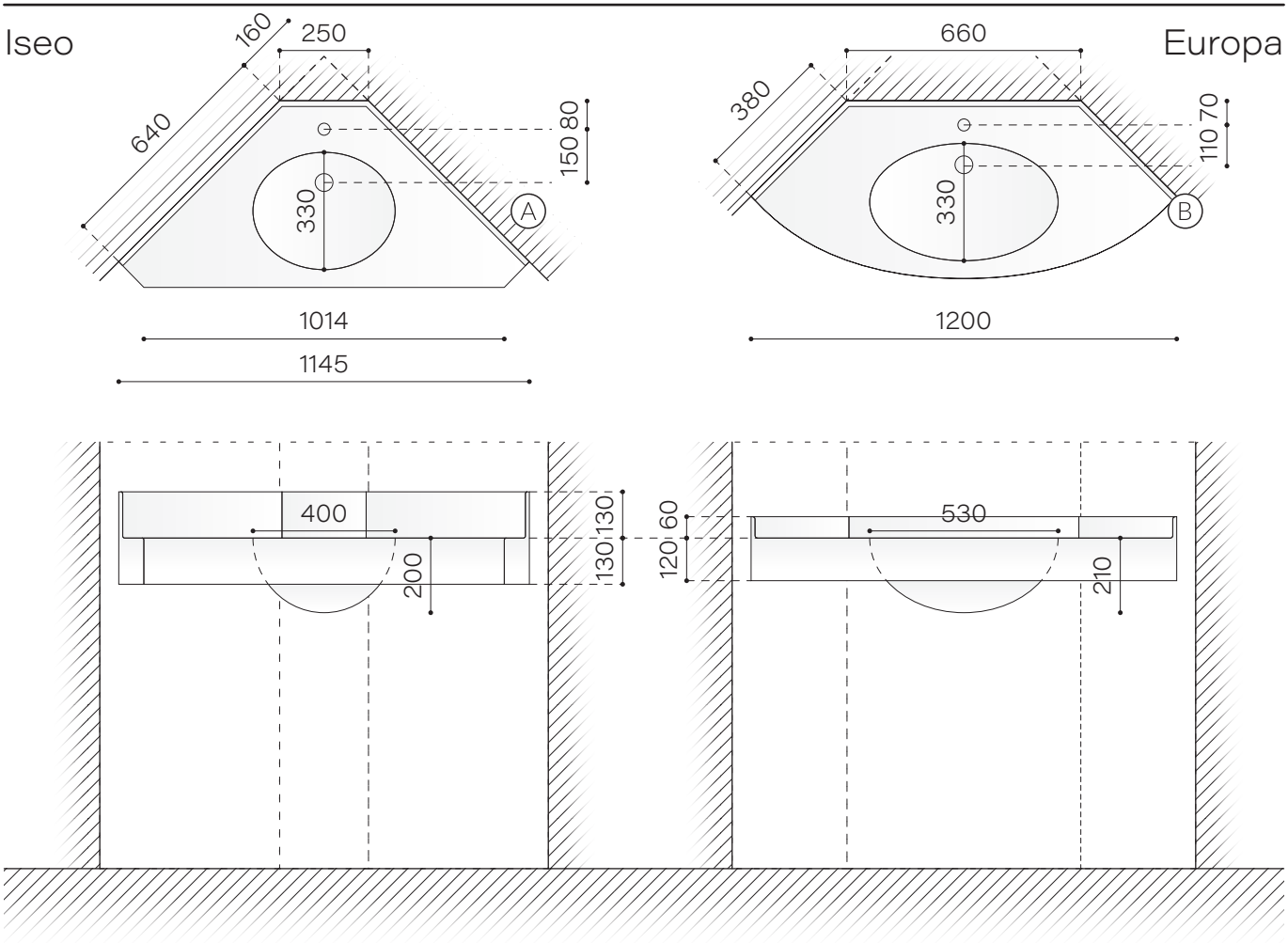

Europa

Roma

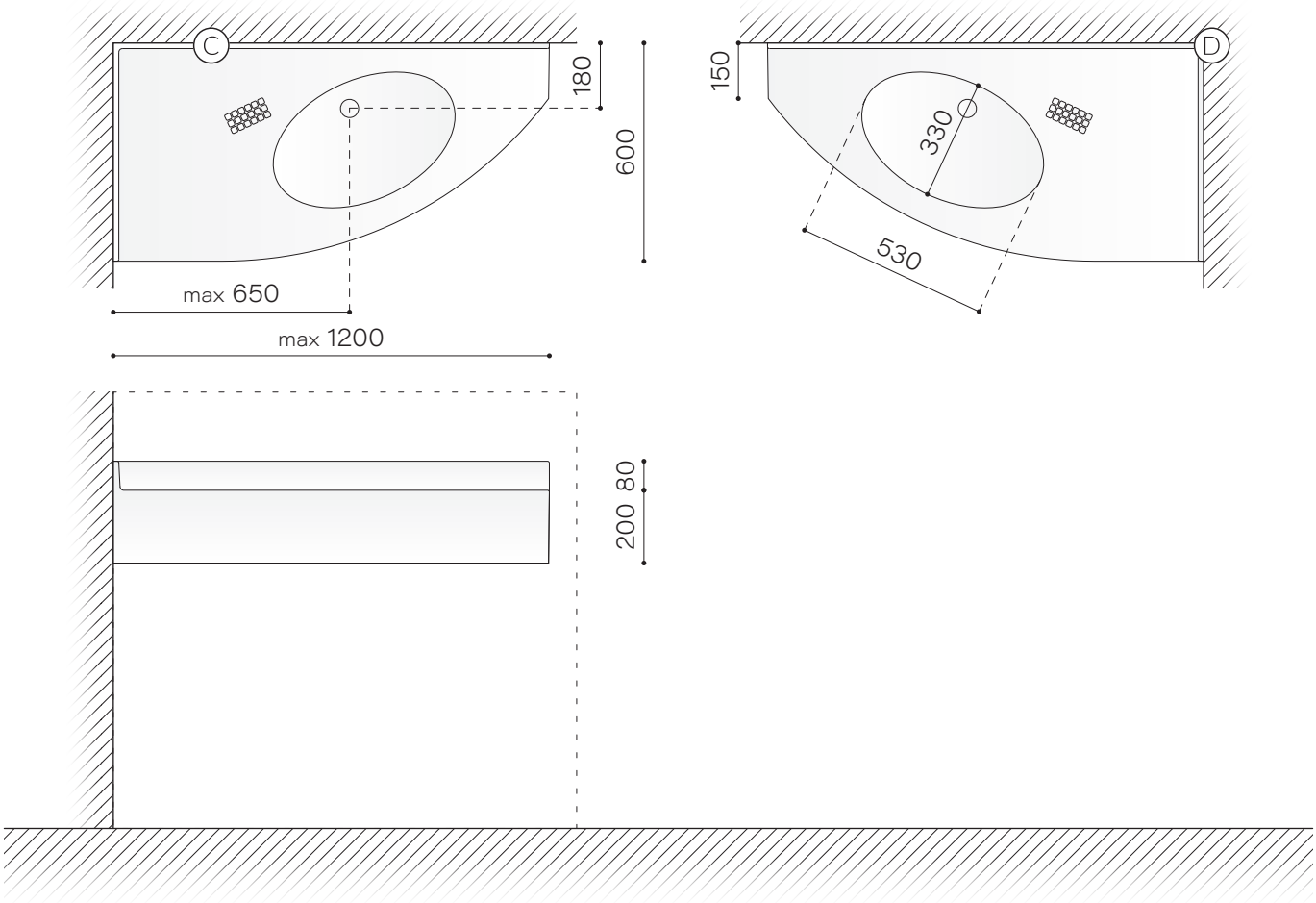

Duschwannen

Shower trays

PDTPR Ⓐ

PDTPS Ⓑ

PDTQU Ⓒ

(flat cover) PDTQ6

PDTQS Ⓓ

(flat cover) PDTQ8

PDTUN Ⓔ

Prince

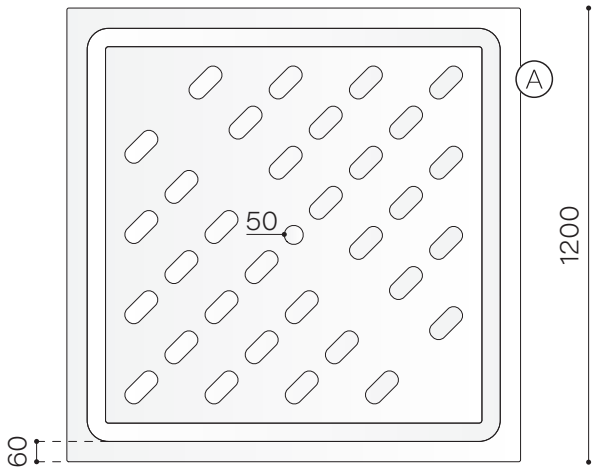

Princess

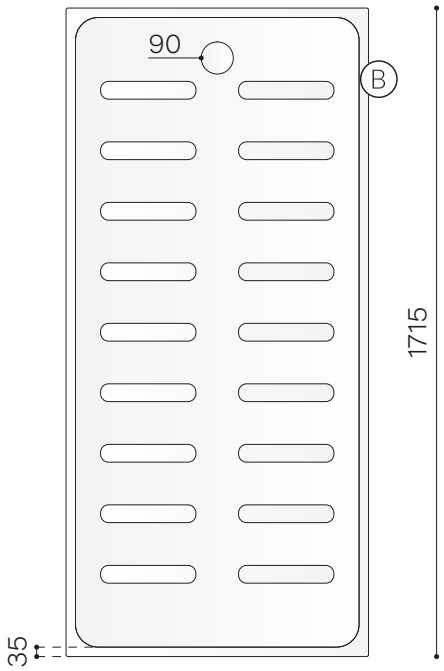

Square

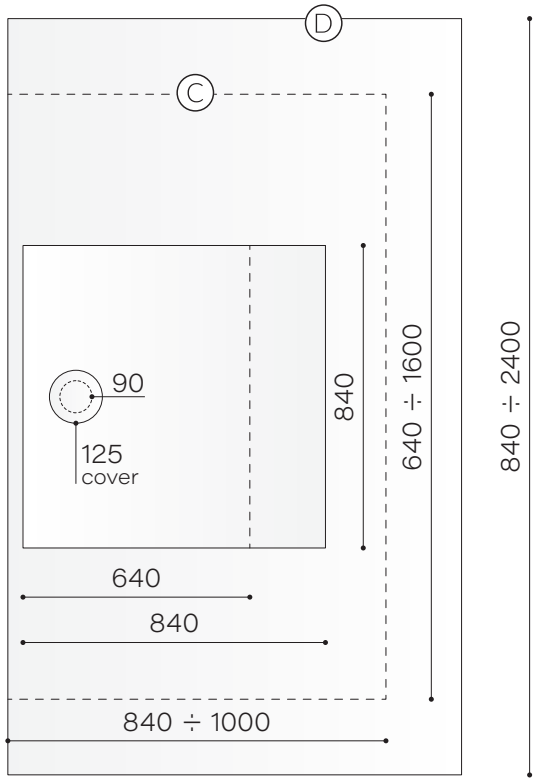

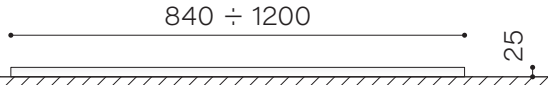

Universal

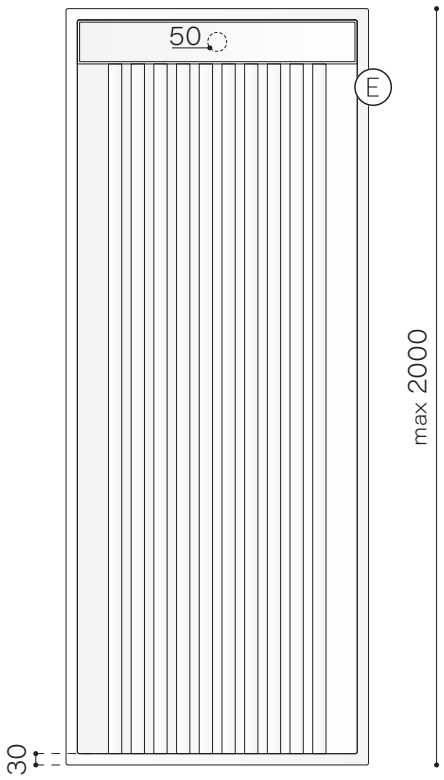

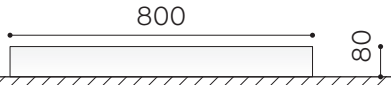

Wohlfahrtsbereich

Healthcare sector

PDTJU Ⓐ

(1000) PDTC0 Ⓑ
(1500) PDTC1

(freestanding) VATVF Ⓒ
(built-in version) VATVI

Junior

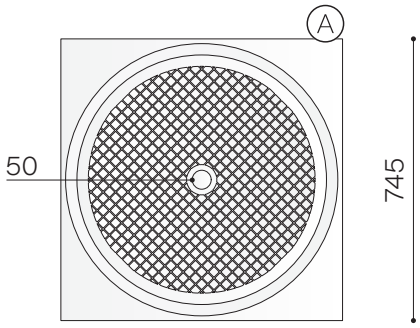

Comfort

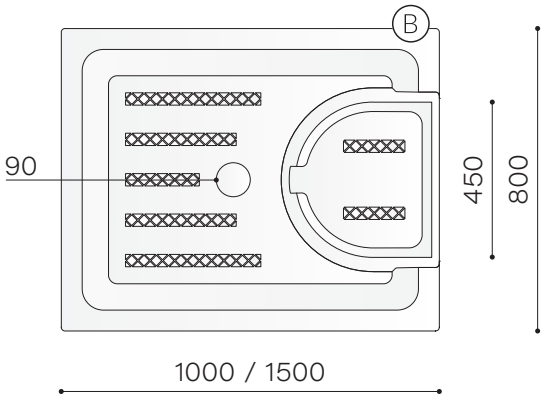

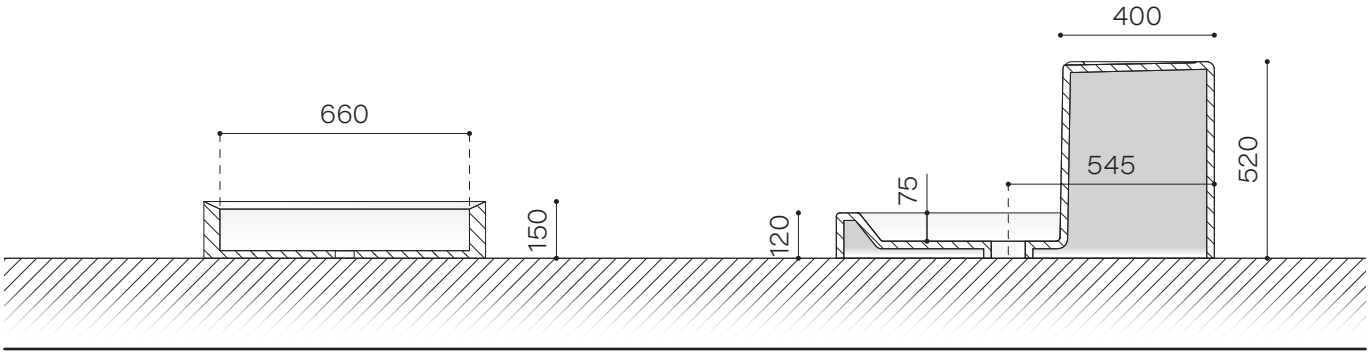

Badewanne-Dusche

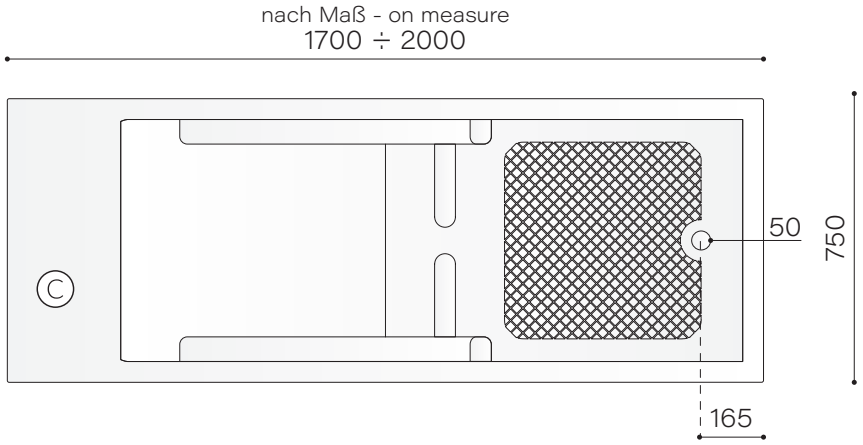

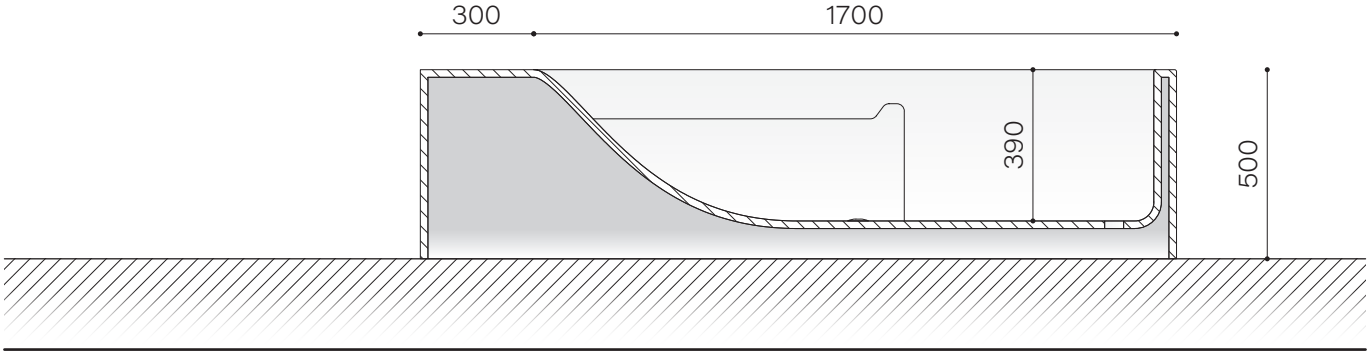

		de	en	
		Maßgeschneiderter Förderplan	Top on measure	
TOTT0	a.	mit Schürze von 60 mm	with front 60 mm	800 ÷ 2000 × 460
TOTT2	b.	mit Schürze von 100 mm	with front 100 mm	800 ÷ 2500 × 550
TOTT1	c.	mit Schürze von 120 mm	with front 120 mm	800 ÷ 2500 × 650

		Regale	Shelves	
MET21	d.	Regal Dicke 20 mm	thickness 20 mm	1260 × 300
MET22	e.	Idem	ditto	2400 × 400
META0	f.	idem, mit hinterer Aufkantung 150 mm	ditto, with upstanding backside 150 mm	800 × 270
MET32	g.	Regal Dicke 30 mm	Shelf thickness 30 mm	2500 × 110
METVD	h.	idem, mit 120 mm Schürze, rechte Seite geschl.	ditto, with front 120 mm and right side closed	1600 × 400
METVS	i.	idem, linke Seite geschlossen	ditto, with front 120 mm and left side closed	1600 × 400
METV4	j.	Regal für Beleuchtung (mit 2 versteckten Dübeln)	Moulding for lighting H. 40 mm (with 2 dowels)	2500 × 180
METV6	k.	idem, H. 60 mm (mit 2 versteckten Dübeln)	ditto, H. 60 mm (with 2 dowels)	2000 × 200
RIT18	l.	Platten Dicke 10 mm	Wall-covering slab with thickness 10 mm	1200 × 800

		Konsolen	Support brackets
XFTS2	m.	aus Emailliertem Stahl L. 250 mm	enamelled steel made, 250 mm long
XFTS4	n.	idem, L. 460 mm	ditto, 460 mm long
		mit Einstellvorrichtung und Dehnschrauben	with regulating device and expansion screw

		Zubehör	Accessories	
XAKHT	o.	Runder Kleenex Halter	Round shaped Kleenex Holder	
XAKHQ		idem, Quadratischer	ditto, square shaped	
XASDT	p.	Runder Seifenspender	Round shaped liquid-soap dispenser	
XASDQ		idem, Quadratischer	ditto, square shaped	
XAPT1	q.	Gebogener Handtuchhalter	Arc towel-rack	650
XAPT2	r.	Halbgebogener Handtuchhalter	Semi-arc towel-rack	400
XAPT3	s.	Runder lineare Handtuchhalter von 250 mm	Round shaped towel-rack 250 mm	250
XAPT4		idem, von 350 mm	ditto, 350 mm	350
XAPT5		idem, von 550 mm	ditto, 550 mm	550
XAPT6	t.	Handtuchhalter lux von 350 mm	Towel-rack lux 350 mm	350
XAPT7		idem, von 550 mm	ditto, 550 mm	550
XAPQ1	u.	Quadratischer lineare Handtuchhalter 400 mm	Square shaped towel-rack 400 mm	400
XAPQ2		idem, von 600 mm	ditto, 600 mm	600
XAPQ3	v.	Linearer Handtuchhalter speziell für Square Eco	Towel-rack Square Eco	475
XAPQ4	w.	Linearer Handtuchhalter speziell für Line	Towel-rack for washbasin Line	450
XAPG1	x.	Drahtgestell für Handtuchhalter von 720 mm	C.p. plated brass towel-rack shelf 720 mm	720
XAPG2		idem, von 800 mm	ditto, 800 mm	800
XAPG3		idem, von 1100 mm	ditto, 1100 mm	1100
XAMI1	y.	Spiegel ohne Licht	Mirror without lamp	800÷ 2500 × 700
XAMI3		idem, mit Licht led 35cm - 4,32 W	ditto, with led lamp 35cm - 4,32 W	800÷ 2500 × 700
XARK1		Pietraluce Instandhaltungskit	Repair Kit for Pietraluce solid colour	

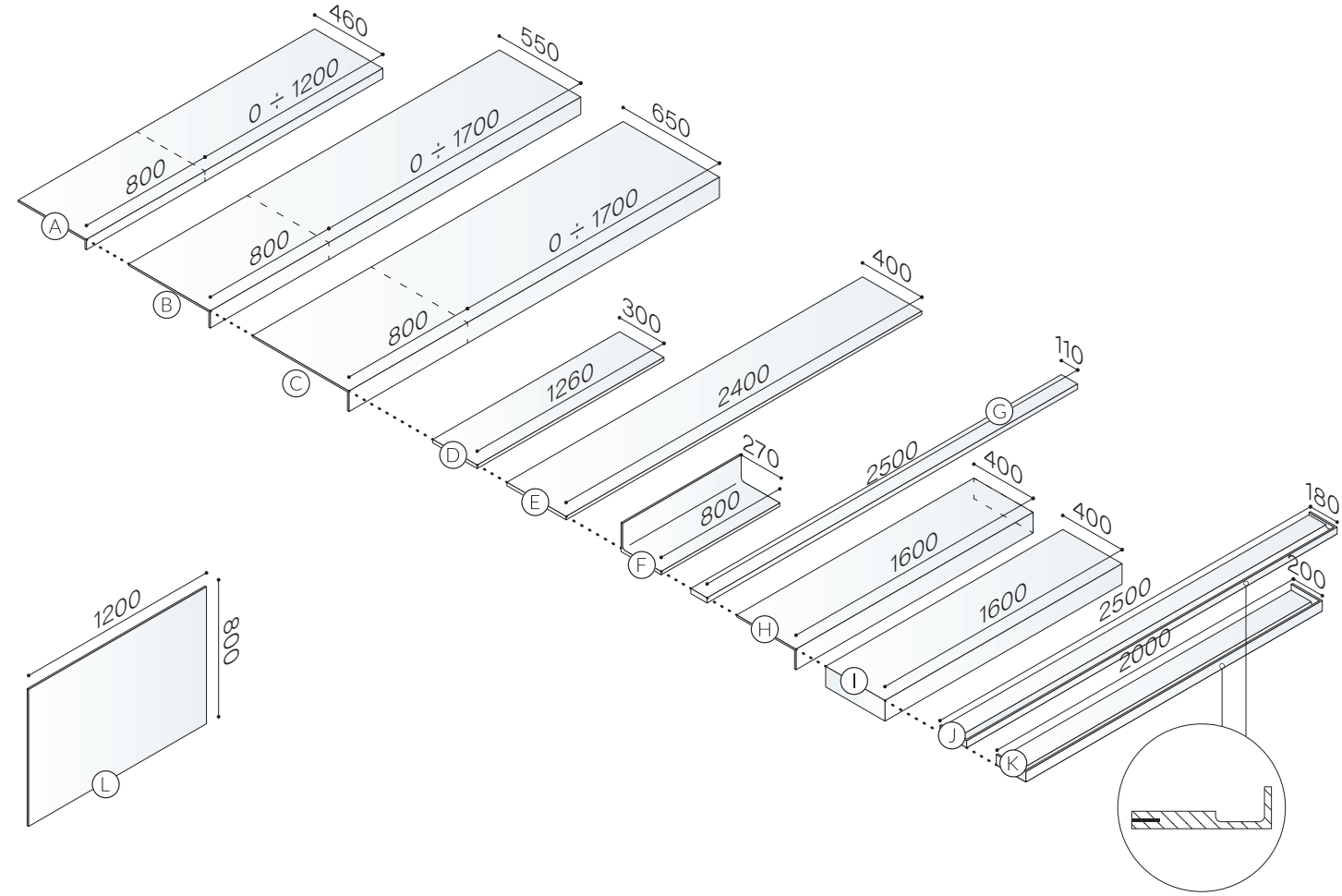
460
0 ÷ 1200
800
A
550
0 ÷ 1700
800
B
650
0 ÷ 1700
800
C
300
1260
D
400
2400
E
270
800
F
110
G
2500
400
1600
H
400
1600
I
180
2500
200
2000
J
K
1200
800
L

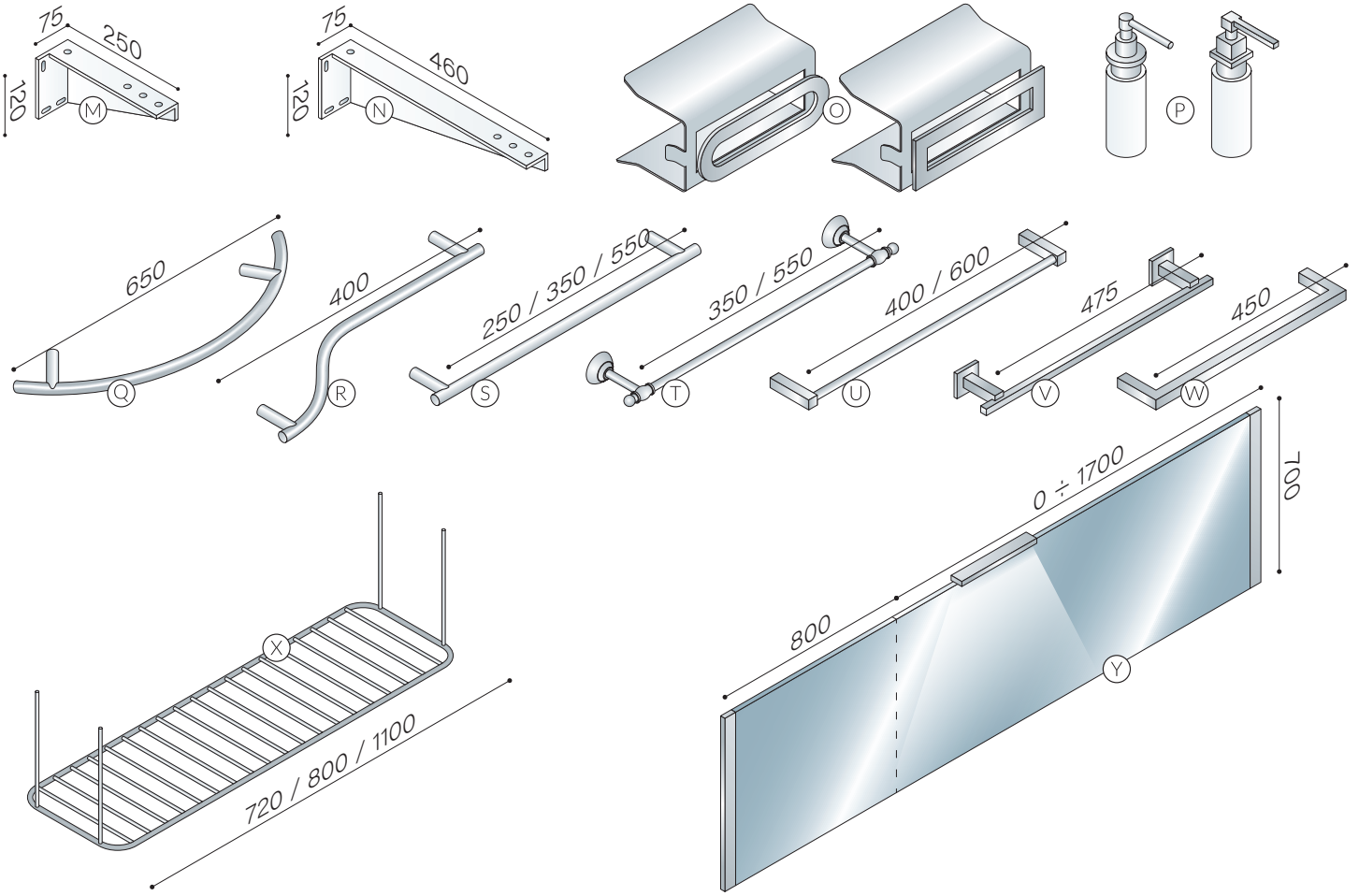
75
250
120
M
75
460
120
N
O
P
650
Q
400
R
250 / 350 / 550
S
350 / 550
T
400 / 600
U
475
V
450
W
X
720 / 800 / 1100
0 ÷ 1700
700
800
Y

Referenze - References

Italien

Öffentliche Gebäude
Public areas

a. Parco della Musica
Rom

b. Die Biennale
Venedig

c. Bürogebäude Campari
Bürogebäude Eginardo
Bürogebäude Valtorta
Mailand

d. Gebäude der Region Piemont
Turin

e. Ferrari Wind Tunnel
Maranello

f. Sitz der Provinz
Brescia

Tourist-Hotel-Bereich
Tourism sector and hotels

g. Rom
Hotel Adriano
Hotel Clodio
Hotel Mondial

h. Venedig
Park Hotel Cannaregio

i. Mailand
Cosmo Palace Hotel
Hotel Galles
Holiday Inn, Porta Garibaldi
Residence House Sanpi

j. Toskana
Hotel West Florence, Firenze
Hotel Ilaria, Lucca
Green Park Resort, Tirrenia
Hotel l'Arenella, Isola del Giglio

k. Trentino und Südtirol
Park Hotel Bella Costa, Cavalese
Hotel Croce Bianca, Canazei
Hotel Graf Volkmar, Merano
Hotel Figl, Bolzano
Hotel Lanerhof, St. Lorenzen
Hotel Mühlgarten, St. Lorenzen
Sporthotel Winkler, St. Lorenzen
Hotel Condor, St. Vigil
Hotel Oberlehenhof, Eggen
Hotel Sonnenhof, Falzes
Hotel Villa Stefania, Innichen

l. Aosta
Hotel Excelsior, Cervinia

m. Garda See
Astoria Park Hotel, Riva d. G.
Grand Hotel Liberty, Riva d. G
Brolo Golf Club, Peschiera d. G.
Hotel Paradiso & Golf, Peschiera d. G.
Hotel Caravel, Torbole
Grand Hotel, Fasano
Hotel Villa Florida, Gradone Riviera
Park Hotel Imperial, Limone s. G.

n. Ligurien
Doria Park Hotel, Lerici
Hotel Lido Alassio, Alassio

o. Italia meridionale
Süditalien
Alta Fiumara resort, Villa S.giovanni
Hotel Crowne Plaza, Caserta
Hotel Mamela, Capri
Terminal Grimaldi, Porto Torres
Hotel Stella Maris, Villasimius
Hotel Pullman Timi Ama, Villasimius
Hotel I.s.a., Oristano

p. Gesundheitsbereich
Healthcare sector
Europäisches Institut Onkologie
Mallinckrodt Dar
Cisanello Krankenhaus
S. Giuseppe Krankenhaus
S. Luigi Gonzaga Krankenhaus
Krankenhaus S. Maria Misericordia
Krankenhaus S. Orsola Malpighi
Poliklinik von Modena
Poliklinik von Rom

Europa

a. Deutschland
Insel Hotel, Potsdam
Hotel Burgmuehle, Gelnhausen
Europa Park Hotel, Rust
Hotel Kloevensteen, Hamburg
Landhotel De Weimar, Ludwigslust
Hotel Plaza, Magdeburg
Hotel Mercure, Frankfurt a. Main
See Hotel Luisenhof, Falkenhagen

b. Schweiz
CERN, Geneva
Hotel Hilton, Zurich
Hotel Allegra, Pontresina
Hotel Saratz, Pontresina
Hotel Schweizerhof, St. Moritz

c. Österreich
Clima Hotel Johann Strauss, Wien

d. Frankreich
Ecole Nationale des Ponts et Chaussees, Paris
Domaine De Respelido, Nice

e. Griechenland
Mitera Maternity Hospital, Athens
Rodos Palace Hotel, Rhodes
Hotel Patras Palace, Patras

f. Irland
Harvey's Point Country Hotel, Lough Eske

Verkaufsbedingungen

de

1) AUFTRÄGE
Die Aufträge werden nur gültig, wenn sie von Technova akzeptiert und bestätigt werden. Der Käufer muss, innerhalb von 15 Tagen nach dem Datum der Auftragsbestätigung deren Kopie zum Zeichen des Einverständnisses unterzeichnet zurücksenden. Bei Nichtrücksendung kann Technova nach eigenem Ermessen die Lieferung verweigern oder die Auftragsbestätigung als vom Kunden akzeptiert ansehen.

2) LIEFERTERMIN
Die angegebenen Liefertermine verstehen sich als annähernd. Eventuelle Lieferzeitüberschreitungen, aus jeglichem Grund, berechtigen nicht zur Annullierung des Auftrages oder Entschädigung, falls 15 Arbeitstage nicht überschritten werden. Falls Technova auf Grund höherer Gewalt oder auf Grund von bewiesenen Änderungen der Situation des Kunden, gezwungen sein sollte, Aufträge zu annullieren, werden nur eventuelle Vorauszahlungen erstattet, ohne Anerkennung jeglichen Schadenersatzes.

3) VERSAND
Außer von abweichend getroffenen Vereinbarungen, versteht sich die Übergabe der Ware ab Fabrik Technova. Die Ware reist auf Risiko und Gefahr des Käufers ohne Verantwortung von Technova sowohl für Verspätungen bei der Auslieferung als auch für Schaden. Der Liefertermin gilt als ausgeführt, wenn die Ware Technova verlässt. Eventuelle Überschreitungen des Liefertermins sind kein Anlass für Zahlungsverzögerungen.

4) VERPACKUNG
Waschtische, Top und Becken werden in Wellkartonschachteln verpackt. Die Produkte mit einer Länge höher als 170 cm werden in drei-Wellkartonschachteln mit Holzkopfenden verpackt. Die Badewannen werden in drei-Wellkartonschachteln mit Holzkopfenden verpackt und auf ISPM15 Holzpalette geladen. Alle Produkte sind mit einer transparenten Schicht und mit verschäumtem Polyurethan geschützt. Die Kosten der Verpackung werden mit einer 2% Warenwert in der Rechnung belastet. Besondere Verpackungen, die nach den Kundenanweisungen gemacht werden, sind zum Kostenpreis belastet.

5) PREISE
Die in der Auftragsbestätigung aufgeführten Preise sind gültig, Veränderungen in den Zoll oder Steuergesetzen ausgenommen. Lieferverspätungen, die der Kunden zu verantworten hat, können ein Grund für eine aktuelle Anpassung der Preise sein.

6) GARANTIE
Für den Fall von Produktionsfehlern ist Technova verpflichtet, die entsprechende Ware gratis auszutauschen. Jegliches andere Recht ist, auch auf Schadenersatz, ausgeschlossen. Eventuelle Fehler nicht von den Käufer verursacht, werden von Technova repariert oder, nach Technova Wahl, wird die Ware ersetzt. Kein anderer Schadenersatz für direkte oder indirekte Schaden, die von installierten auch wenn defektiven Waren herkommen, kann gefragt werden. Für die Anerkennung des Fehlers muss die Ware zu Technova Viale Europa, 13 – 25036 Palazzolo sull'Oglio (BS) - Italien- zurücksenden werden, nach seiner Ermächtigung.

7) ZAHLUNG
Die Rechnungen sind zahlbar am Sitz der Technova. Für verspätete Zahlungen werden die dann laut D.L.231/2002 gültigen erhöhten Bankzinsen angerechnet. Für Rechnungen, die nicht in Euro sind, falls die Verspätung der Zahlung eine Differenz zum Nachteil von Technova verursacht wegen des geänderten Kurs, wird diese Differenz zu dem Käufer belastet. Eventuelle Verspätungen der Zahlungen berechtigen uns die laufende Aufträge zu stoppen.

8) EIGENTUMSVORBEHALT
Es gilt der einfache, verlängerte und erweiterte Eigentumsvorbehalt als vereinbart. Die Ware gehört zu Technova bis alle Rechnungen bezahlt worden sind.

9) ZUSTÄNDIGES GERICHT
Italienisches Gesetz, Gerichtsstand Brescia.

Die in diesem Katalog angegebenen Maße können einen Toleranz von ± 1% unterliegen.
Technova behält sich das Recht vor, in jedem Moment und ohne Voranmeldung, Änderungen an ihren Produkten und deren Eigenschaften vorzunehmen, die sie als zweckmäßig hält.

General sales conditions

en

1) ORDERS
The orders are considered definitive only if they have been accepted and confirmed by us. The Customer must send us back, within 5 days from the date of the Confirmation of order, a copy of the same duly signed for acceptance. Should the Customer not return the Confirmation of order, the delivery might be suspended or, at our discretion, we might consider it definitively accepted by the Customer.

2) DELIVERY OF GOODS
The delivery dates are to be considered approximate. Possible delays in delivery, for any reason, cannot bring to a cancellation of the order if they don't exceed 15 working days. If, for force majeure, we were forced to cancel or suspend an order, or if the order was cancelled because of proven changes in the Customer's situation, we will be obliged to return only the amounts paid in advance, without any compensation for damages.

3) FORWARDING OF THE GOODS
Unless otherwise stated, the goods are delivered free our factory. The goods are carried at the Customer's risk and we are expressly not responsible for delays in delivery or for damages to the goods. It is up to the Customer to raise objections to the carrier upon delivery of the goods, in case they have been missed and/or broken. Delivery is understood to have been effected at the moment when the goods have left our factory. Possible delays in delivery do not justify delays in payments.

4) PACKING
Washbasins, tops and basins are normally packed in corrugated cardboard boxes. Items with a length exceeding 170 cm are packed in three-waves corrugated cardboard boxes with wooden headboards. Bathtubs are packed in three-waves corrugated cardboard boxes on ISPM15-treated wood pallets.
All our products are internally protected with a transparent film and with polyurethane foam elements.
The cost of the packing is charged in the Invoice for an amount equal to 2% of the value of the goods. Special packaging made on Customer's instructions is charged at the cost price.

5) PRICES
The prices are those indicated in the Confirmation of order and they are binding, unless changes in customs or fiscal laws. Delays in delivery imputable to the Customer may give rise to price updating.

6) GUARANTEES
if the sold goods would show manufacturing defects, we are obliged only to replace the goods free of charge. Any other right, even for claims for damages, is excluded. For possible defects or anomalies found afterwards and not due to the bad usage made by the Customer, we will have the only duty to repair the defect or, at our choice, to substitute the defective goods as soon as possible. No other kind of compensation can be asked to us for direct or indirect damages resulting from the effected installation of the defective material. For the acknowledgement of the defect, the goods have to be returned to us, subject to our prior authorization, at our factory in Viale Europa,13 – 25036 Palazzolo sull'Oglio (BS) Italia.

7) PAYMENTS
the Invoices are to be paid at the Company's head office. For delayed payments, the current bank rate interest will be due to us. In case of Invoices stated in currencies different from Euro, if the delay in payment causes to us a loss due to variations in the exchange rate, the difference will be debited to the defaulting Customer. Possible delays in payment entitle us to suspend the current orders.

8) CONDITIONAL SALE
It's understood and accepted by the Customer that the goods delivered by us, stocked in his factory or in other places, even if installed, remain of our property until the complete payment of all our Invoices.

9) COMPETENT LAW COURT
Brescia.

The measures reported in this catalogue may be subject to a tolerance of ± 1%
Technova reserves the right to make changes at the products and relative characteristics at any time and without notice.

technova

Viale Europa 13
25036 Palazzolo sull'Oglio (BS) Italy
T. +39 030 7300792
F. +39 030 7407049
www.technova.it
technova@technova.it

9999.DC01-de-en